曲轴箱总成 Crankcase Assembly

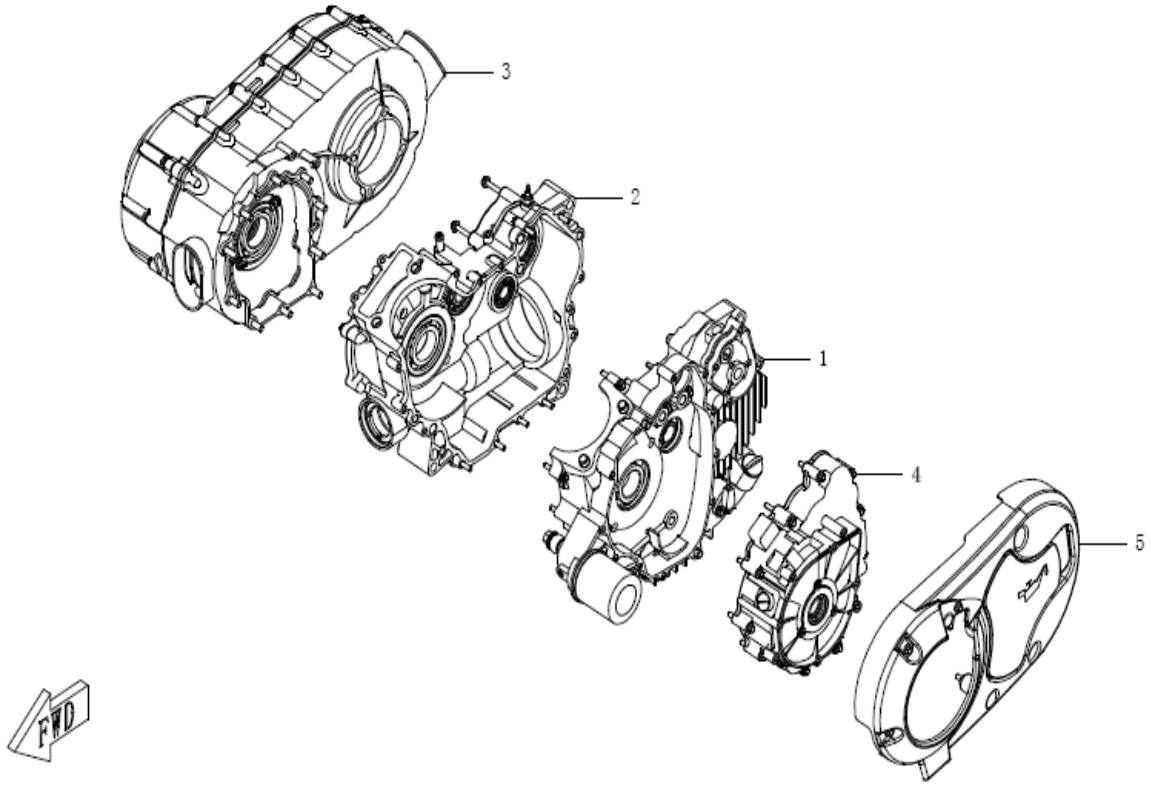

序	件 号	中 文 名 称	英 文 名 称	数量
Re	Code name	Chinese	Deseription	Q'ty
1	CF188-011000	左曲轴箱分总成	L.Crankcase Assembly	1
2	CF188-012000	右曲轴箱分总成	R.Crankcase Assembly	1
3	CF188-013000	CVT箱分总成	CVT Box Assembly	1
4	CF188-014000	左曲轴箱盖分总成	L.Crankcase Assembly	1
5	CF188-015000	左侧盖分总成	L.Side Assembly Cover	1

左曲轴箱分总成 L.Crankcase Assembly

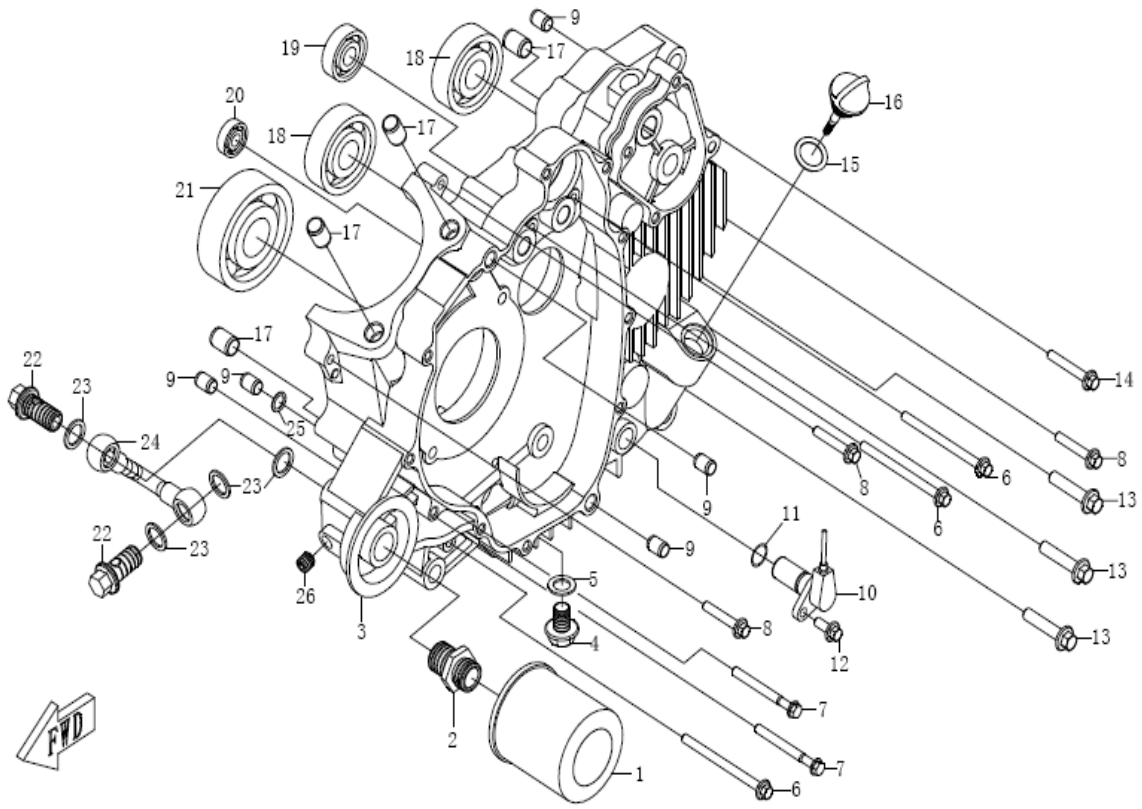

序	件 号	中 文 名 称	英 文 名 称	数量
Re	Code name	Chinese	Deseription	Q'ty
1	CF188-011300	机油滤清器总成	Oil Filter Assembly	1
2	CF188-011004	机油滤安装螺栓	Bolt	1
3	CF188-011100	左曲轴箱组件	L.Crankcase Assembly	1
4	172MM-013005	放油螺栓 M12X1.5	Bolt M12X1.5	1
5	152MM-021014	垫圈 12	Gasket 12	1
6	172MM-013031	螺栓 M6X80	Bolt M6X80	3
7	152MI-011017	螺栓 M6X60	Bolt M6X60	2
8	152MI-013008	螺栓 M6X35	Bolt M6X35	3
9	152MI-021005	定位销 ¢ 10X14	Position Plpe	5
10	172MM-B-011300	里程传感器组合	Mileage Sense Organ Assembly	1
11	172MM-B-011303	O型密封圈 ϕ14X1.4	O-Ring ϕ14x1.4	1
12	152MI-090005	螺栓 M6X16	Bolt M6X16	1
13	172MM-060010	螺栓 M8X38	Bolt M8X38	3
14	152MI-013009	螺栓 M6X40	Bolt M6X40	1
15	172MM-013030	O型密封圈 18X3.55	O-Ring 18x3.55	1
16	172MM-013001	机油标尺	Oil-Ruler	1
17	CF188-011005	定位销ϕ13X18	Pin ϕ13x18	4
18	GB/Y276/6303	滚动轴承	Roll Bearing	2

19	GB/Y276/6202	滚动轴承	Roll Bearing	1
20	GB/Y276/63/22	滚动轴承	Roll Bearing	1
21	GB/Y276/6307	滚动轴承	Roll Bearing	1
22	CF188-011007	铰接螺栓M14X1.5	Bolt M14X1.5	2
23	CF188-011006	垫片 14	Plain Washer 22	4
24	CF188-011400	外机油组件	Outside Oil Assembly	1
25	GB3452.1/10X1.8	O形圈	O-Ring	1
26	GB/T77/M10X10	螺钉	Screw	1

右曲轴箱分总成

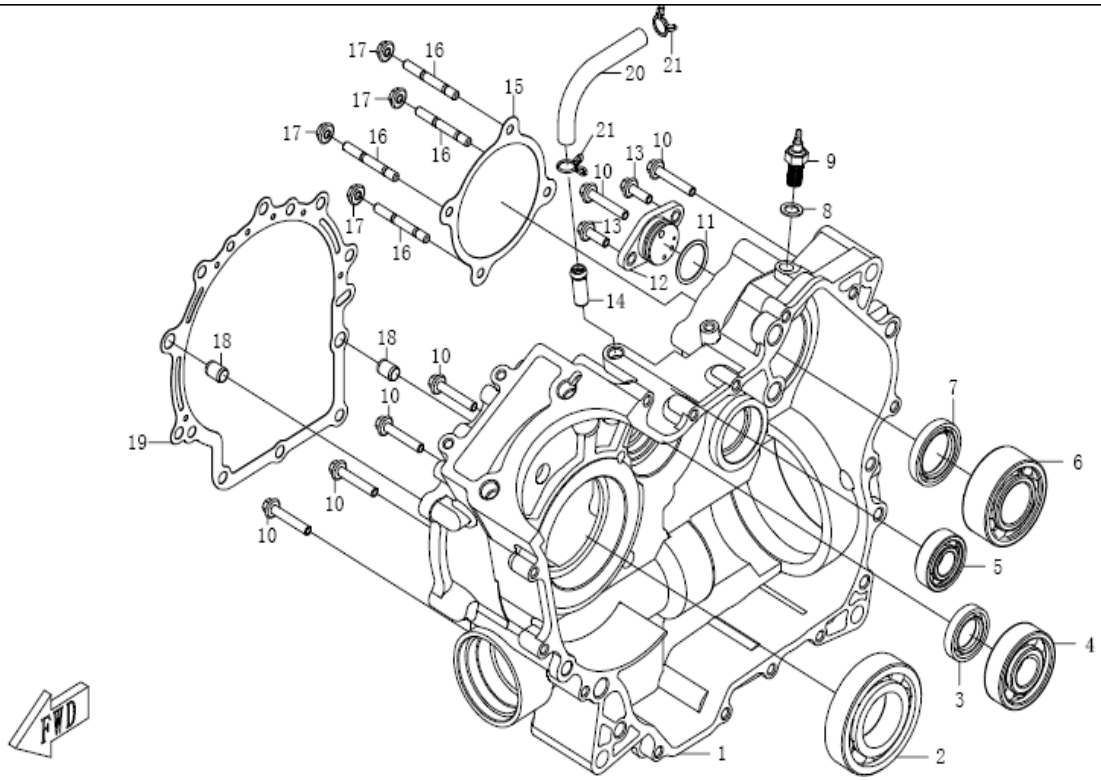

序	件 号	中 文 名 称	英 文 名 称	数量
Re	Code name	Chinese	Deseription	Q'ty
1	CF188-012100	右曲轴箱组件	R.Crankcase Assembly	1
2	GB/T276/6208	滚动轴承	Roll Bearing	1
3	CF188-012004	油封 22X38X7	Oil-Seal 22x38x7	1
4	GB/T276/63/22	滚动轴承	Roll Bearing	1
5	GB/T276/6203-RZ	滚动轴承	Roll Bearing	1
6	GB/T296/3206A	滚动轴承	Roll Bearing	1
7	CF188-012006	油封 30X45X7	Oil-Seal 30x45x7	1
8	152MI-060010	垫圈 10	Gasket 10	1
9	CF188-012310	倒档传感器组合	Reverse Sensor Assembled	1
10	152MI-013008	螺栓 M6X35	Bolt M6X35	6
11	CF188-012007	O型密封圈 26X2.5	O-Ring 26x2.6	1
12	CF188-012200	档位传感器组合	Gear Sensor Assembled	1
13	152MI-023008	螺栓 M6X18	Bolt M6X18	2

14	152MI-013006	通气管接头	Joint	1
15	CF188-012002	CVT箱体垫片（2）	Washer(2)	1
16	GB/T900/AM6X40-8.8	螺栓	Bolt	4
17	GB/T6177.1/M6	螺母	Nut	4
18	152MI-021005	定位销 ¢ 10X14	Position Plpe 10x14	2
19	CF188-012001	CVT箱体垫片（1）	Washer(1)	1
20	CF188-012008	通气胶管	Ventilate Veneer	1
21	QC/T621/A12	钢丝环箍	Ring	2

CVT 箱分总成 CVT Box Assembly

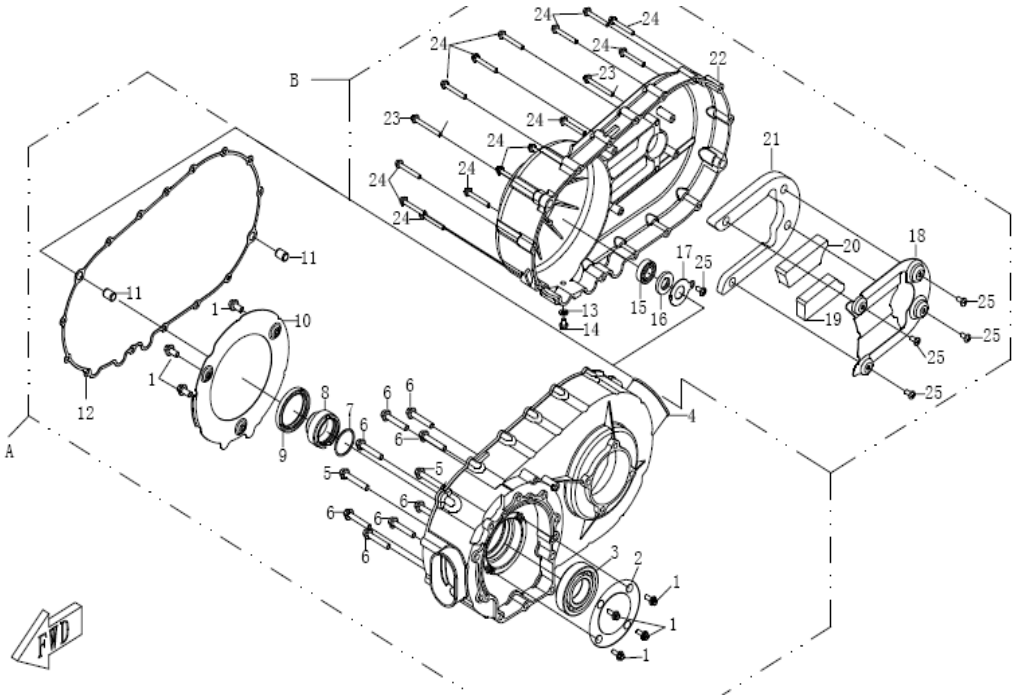

序	件 号	中 文 名 称	英 文 名 称	数量
Re	Code name	Chinese	Deseription	Q'ty
A	CF188-013100	CVT箱体分总成	CVT Box Assembly	1
1	152MI-021019	螺栓 M6X12	Bolt M6x12	7
2	CF188-013108	CVT轴承挡片	CVT Bearing Block	1
3	GB/T276/6208-RS	滚动轴承	Roll Bearing	1
4	CF188-013101	CVT箱体	CVT Box	1
5	1P39MB-012006	螺栓 M8X50	Bolt M8X50	2
6	1P39MB-012005	螺栓 M8X45	Bolt M8X45	8
7	CF188-013107	O形密封圈 39X2.3	O-Ring 39x2.3	1
8	CF188-013106	主动轴间隔套	Space Cover	1
9	CF188-013105	油封 54X70X8	Oil Seal 54x70x8	1
10	CF188-013102	CVT箱体垫片	Washer	1
11	CF188-011005	定位销 ¢ 13X18	Position Plpe ¢ 13x18	2
12	CF188-013103	CVT箱体垫片	Washer	1

B	CF188-013200	CVT箱盖分总成	CVT Box Cap Assembly	1
13	152MI-060009	垫圈 6	Gasket 6	1
14	152MI-080010	螺栓 M6X10	Bolt M6X10	1
15	GB/T276/6003	滚动轴承	Roll Bearing	1
16	CF188-013207	油封 17X35X5	Oil Seal 17x35x5	1
17	CF188-013206	油封限位板	Oil Seal Limited Board	1
18	CF188-013205	减震板	Shock Absorption Board	1
19	CF188-013204	减震橡胶块(2)	Shock Absorption	1
20	CF188-013203	减震橡胶块(1)	Shock Absorption	1
21	CF188-013202	减震橡胶块(3)	Shock Absorption Rubber(3)	1
22	CF188-013201	CVT箱盖	CVT Box Cap	1
23	152MI-021018	螺栓 M6X55	Bolt M6X55	2
24	CF188-013208	螺栓 M6X45	Bolt M6X45	14
25	GB/T818/M6X12	螺钉	Screw	5

左曲轴箱总成 L.Crankcase Assy

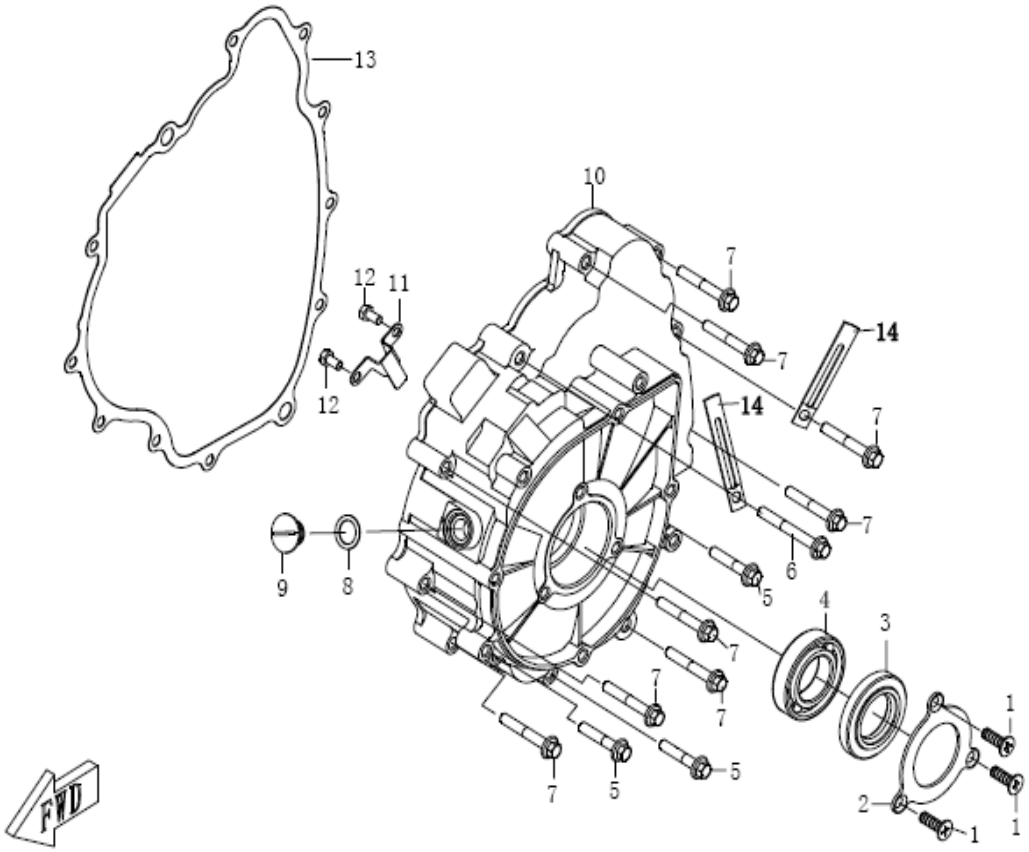

序	件 号	中 文 名 称	英 文 名 称	数量
Re	Code name	Chinese	Deseription	Q'ty
1	CF188-014009	油封压板螺钉	Bolt	3
2	CF188-014007	油封压板	Oil Seal Press Board	1
3	CF188-014008	油封28X52X7	Oil Seal 28x52x7	1
4	GB/T276-1994	滚动轴承60/28	RollBearing 60/80	1
5	152MI-080012	螺栓 M6X32	Bolt M6X32	3
6	152MI-013010	螺栓 M6X50	Bolt M6X50	1

7	152MI-013009	螺栓 M6X40	Bolt M6X40	8
8	152MI-021009	上视孔盖密封圈	Seal Ring	1
9	152MI-021008	上视孔盖	Cover	1
10	CF188-014001	左曲轴箱盖	Cover of L.Crankcase	1
11	CF188-014003	导线压板	Lead Press Board	1
12	CF188-014004	导线压板螺栓	Bolt	2
13	CF188-014002	左曲轴箱盖垫片	Washer	1
14	CF188-014010	线夹组合	Clip Assembly	2

左侧盖分总成 L.Side Cover Assembly

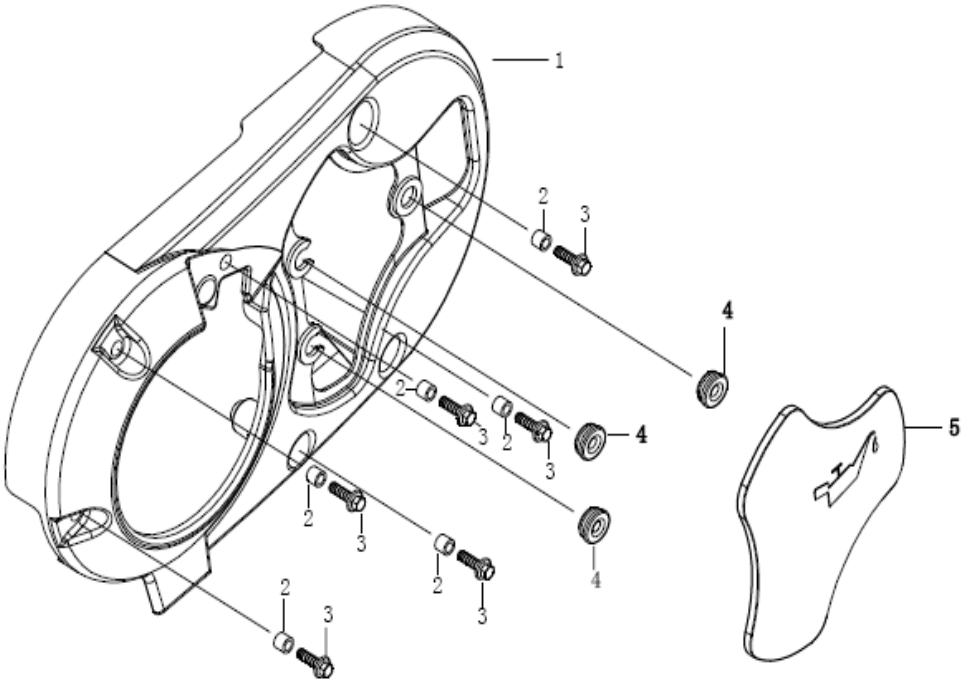

序	件 号	中 文 名 称	英 文 名 称	数量
Re	Code name	Chinese	Deseription	Q'ty
1	CF188-015001	左侧盖	Left Side Cover	1
2	CF188-015004	衬套	Bush	6

3	152MI-023010	螺栓M6X20	Bolt M6X32	6
4	CF188-015003	橡胶套	Latex Sheath	3
5	CF188-015002	盖板	Cover Board	1
6				
7				
8				
9				
10				

气缸盖、气缸总成 Cylinder Cover\Cylinder Assembly

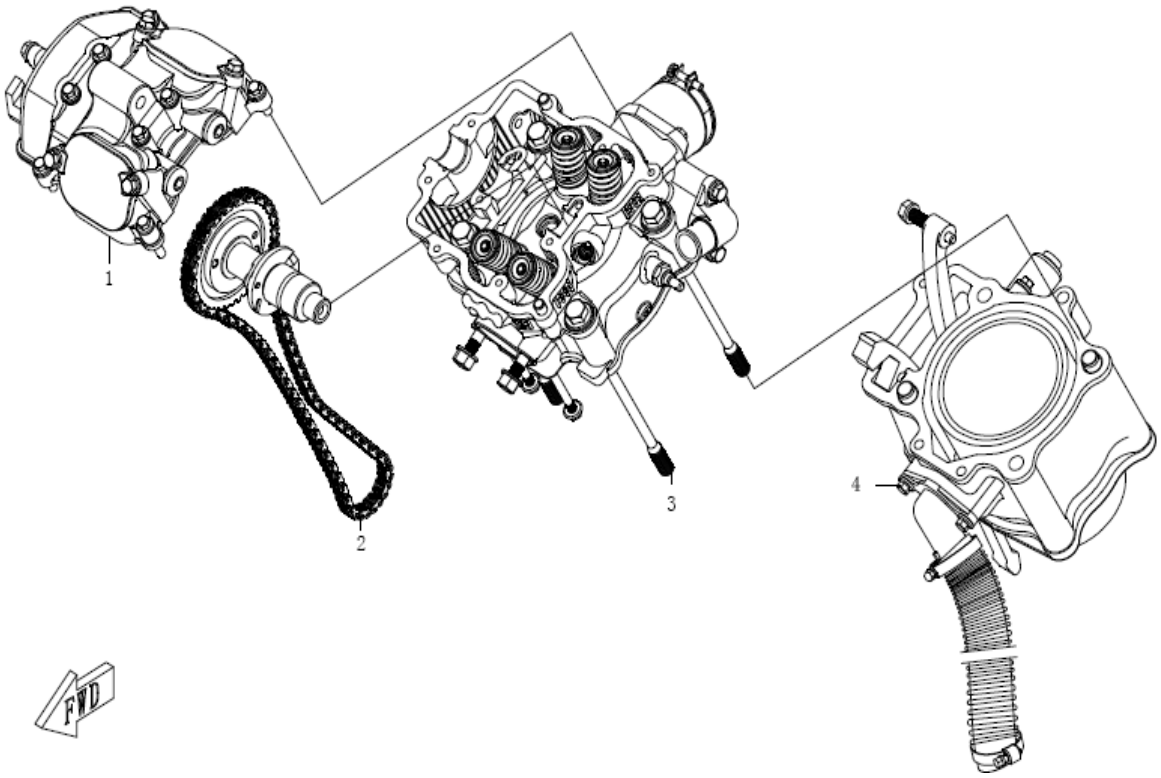

序	件 号	中 文 名 称	英 文 名 称	数量
Re	Code name	Chinese	Deseription	Q'ty
1	CF188-021000	气缸盖罩分总成	Cylinder Cover Comp.	1
2	CF188-024000	凸轮轴分总成	Camshaft Assembly.	1
3	CF188-022000	气缸盖分总成	Cylinder Cover Assembly	1
4	CF188-023000	气缸分总成	Cylinder Assembly	1
5				
6				
7				
8				
9				
10				

气缸盖罩分总成 Cylinder Cover Assembly

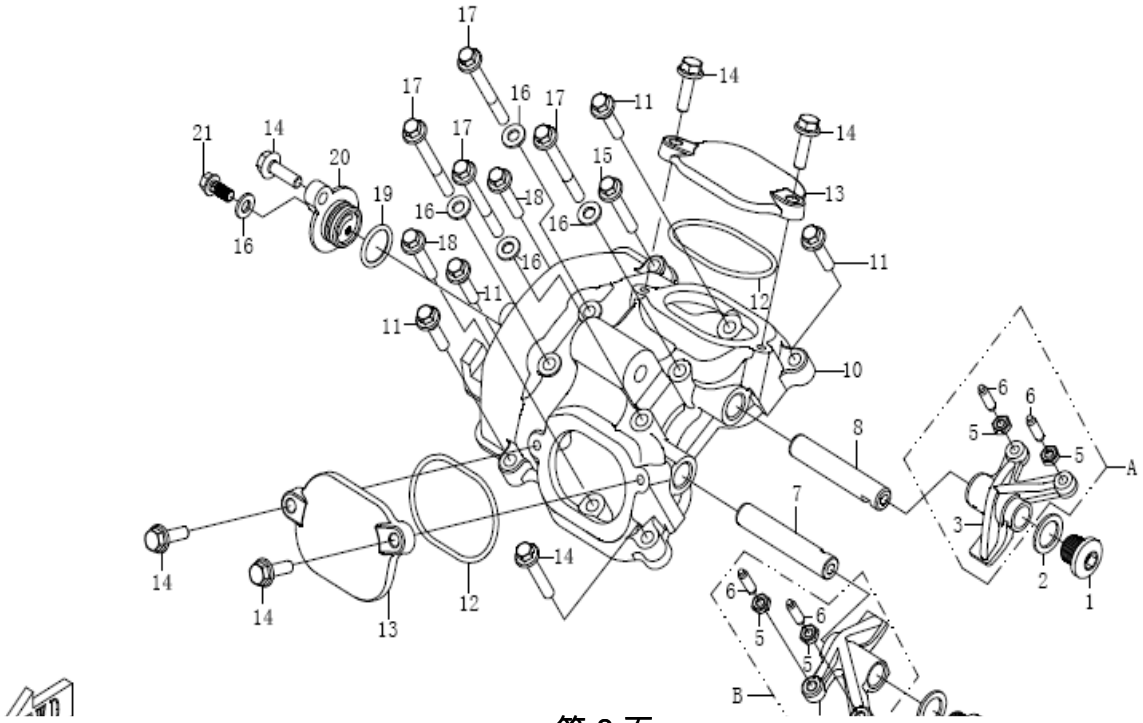

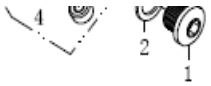

序	件 号	中 文 名 称	英 文 名 称	数量
Re	Code name	Chinese	Deseription	Q'ty
A	CF188-021100	进气摇臂组件	Inlet Swing Arm	1
B	CF188-021200	排气摇臂组件	Outlet Swing Arm	1
1	CF188-021008	螺栓M14X1.25X12	Bolt M14x1.25x12	2
2	CF188-011006	垫圈14	Gasket 14	2
3	CF188-021101	进气摇臂	Inlet Swing Arm	1
4	CF188-021201	排气摇臂	Outlet Swing Arm	1
5	1P39MB-022103	气门间隙调节螺母	Valve Clearance Adjusted	4
6	1P39MB-022102	气门间隙调节螺钉	Valve Clearnace Adjusted	4
7	CF188-021005	排气摇臂轴	Inlet Swing Arm Shaft	1
8	CF188-021004	进气摇臂轴	Outlet Swing Arm Shaft	1
9				
10	CF188-021001	气缸盖罩	Cylinder Head Cover	1
11	152MI-021017	螺栓M6X25	Bolt M6X25	4
12	CF188-021003	密封圈	Sealing Washer	2
13	CF188-021002	气门调节盖	Valve Adjusted Cover	2
14	152MI-023010	螺栓M6X20	Bolt M6X20	5
15	152MI-013008	螺栓M6X35	Bolt M6X35	1
16	152MI-060009	垫圈6	Gasket 6	5
17	152MI-021018	螺栓M6X55	Bolt M6X55	4
18	152MI-060012	螺栓M6X30	Bolt M6X30	2
19	CF188-021010	O型密封圈18X2.4	O-Ring 18x2.4	1
20	CF188-021009	密封圈	Sealing Washer	1
21	152MI-021019	螺栓M6X12	Bolt M6X12	1

气缸盖分总成 Cylinder Cover Assembly

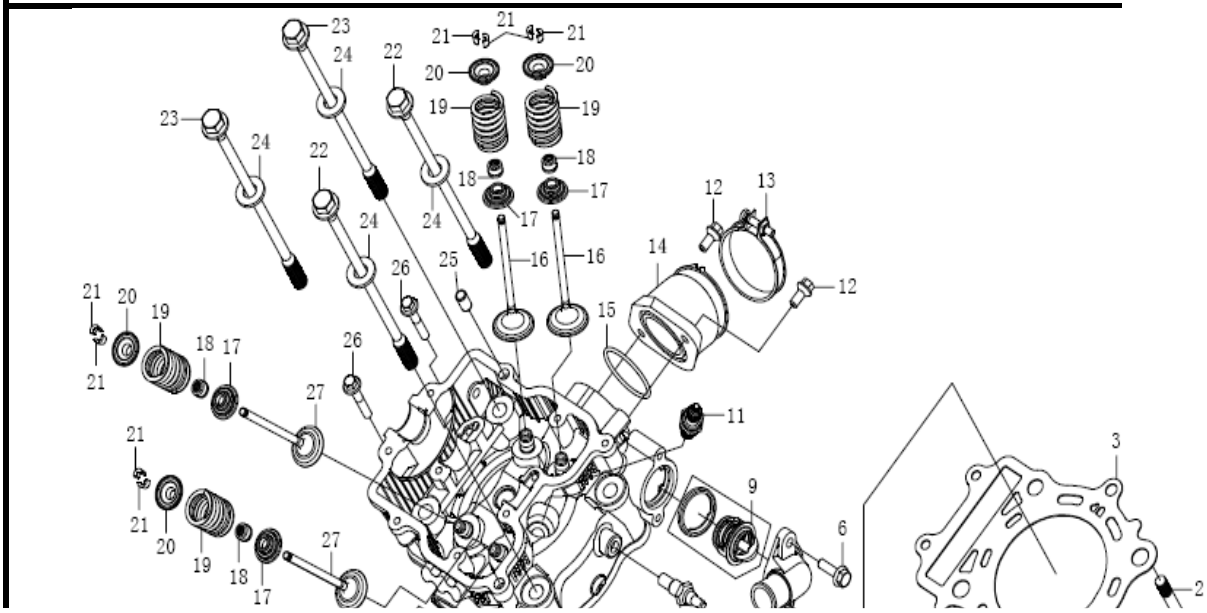

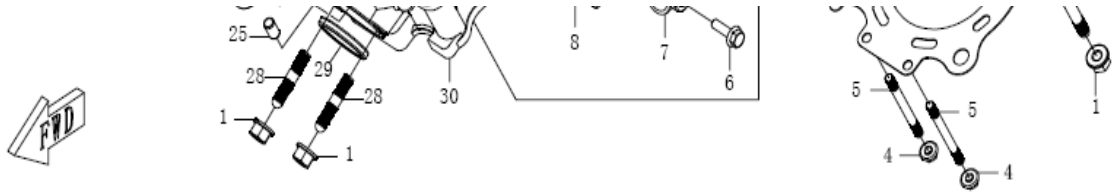

序	件 号	中 文 名 称	英 文 名 称	数量
Re	Code name	Chinese	Deseription	Q'ty
1	152MI-011700	止退螺母M8	Nut M8	3
2	CF188-022009	双头螺栓M8X68	Bolt M8X68	1
3	CF188-022200	气缸盖垫片组件	Cylinder Cover Washer	1
4	GB/T6187.1/M6-10-Zn.D	螺母	Nut	2
5	CF188-022001	双头螺栓M6X70	Bolt M6X70	2
6	152MI-022020	螺栓M6X22	Bolt M6X22	2
7	CF188-022002	缸头出水管	Cylinder Head Outfall	1
8	152MI-022600	水温传感器	Water Temperature	1
9	CF188-022810	恒温器组件	Constant Temperature	1
10				
11	172MM-022400	火花塞组件	Spark Plug Assembly	1
12	CF188-022010	螺钉M6	Screw M6	2
13	CF188-022400	进气管卡箍组件	Inlet Pipe Clip Assembly	1
14	CF188-022900	化油器转接座组件	Carburator Connecting	1
15	CF188-022011	O型密封圈 40X2.4	O-Ring 40x2.4	1
16	CF188-022004	进气门	Come Valve	2
17	CF188-022008	气门弹簧下座	Valve Spring Down Seat	4
18	152MI-022500	气门杆密封圈组件	Valve Pole Seal Ring	4
19	CF188-022006	气门弹簧	Valve Spring	4
20	CF188-022007	气门弹簧上座	Valve Spring Up Seat	4
21	152MI-022500	气门锁夹	Valve Lock Clip	8
22	CF188-022012	气门锁夹气缸螺栓L	Bolt L	2
23	CF188-022013	气门锁夹气缸螺栓R	Bolt R	2
24	CF188-022014	气缸螺栓垫圈	Bolt Washer	4
25	152MI-080008	定位销 ¢ 8x14	Position Plpe 8x14	2

气缸盖分总成 Cylinder Cover Assembly

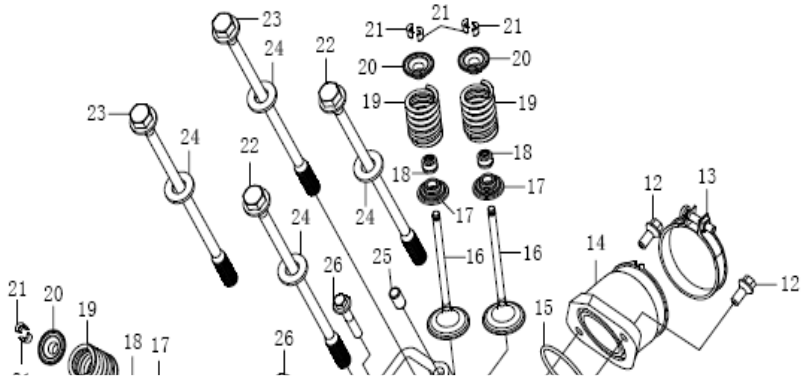

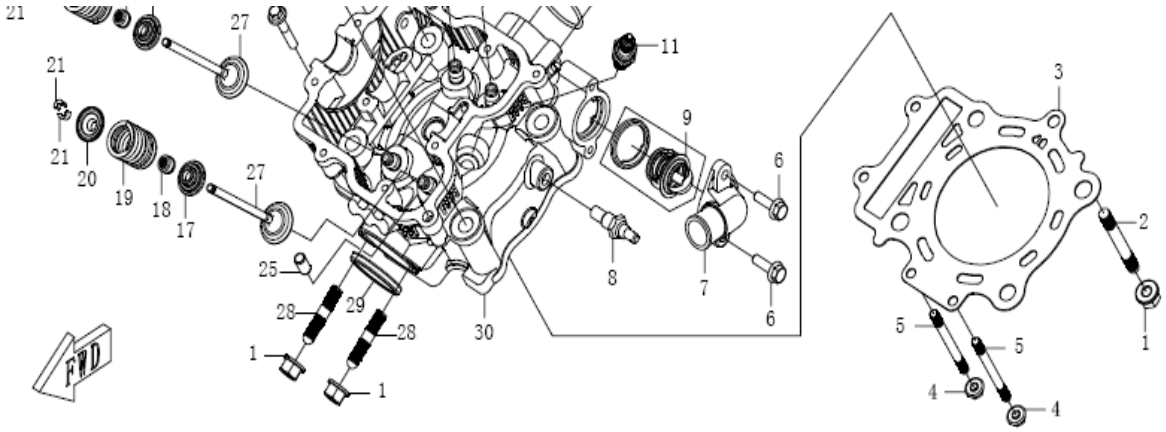

序	件 号	中 文 名 称	英 文 名 称	数量
Re	Code name	Chinese	Deseription	Q'ty
26	152MI-060012	螺栓 M6X30	Bolt M6X30	2
27	CF188-022005	排气门	Exhaust Door	2
28	CF188-022003	双头螺栓M8x42	Bolt M8X42	2
29	CF188-022300	排气管衬垫组件	Outlet Pipe Gasket	1
30	CF188-022100	气缸盖组件	Cylinder Cover Assembly	1

气缸分总成 Tensioning Assembly

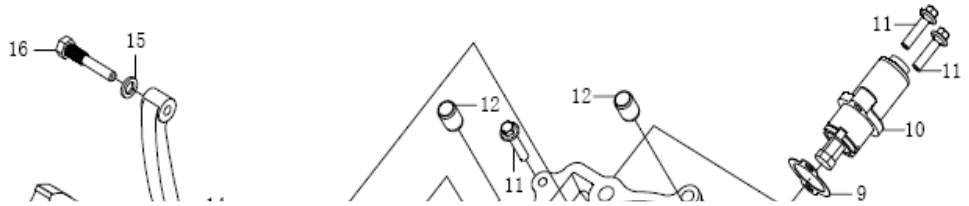

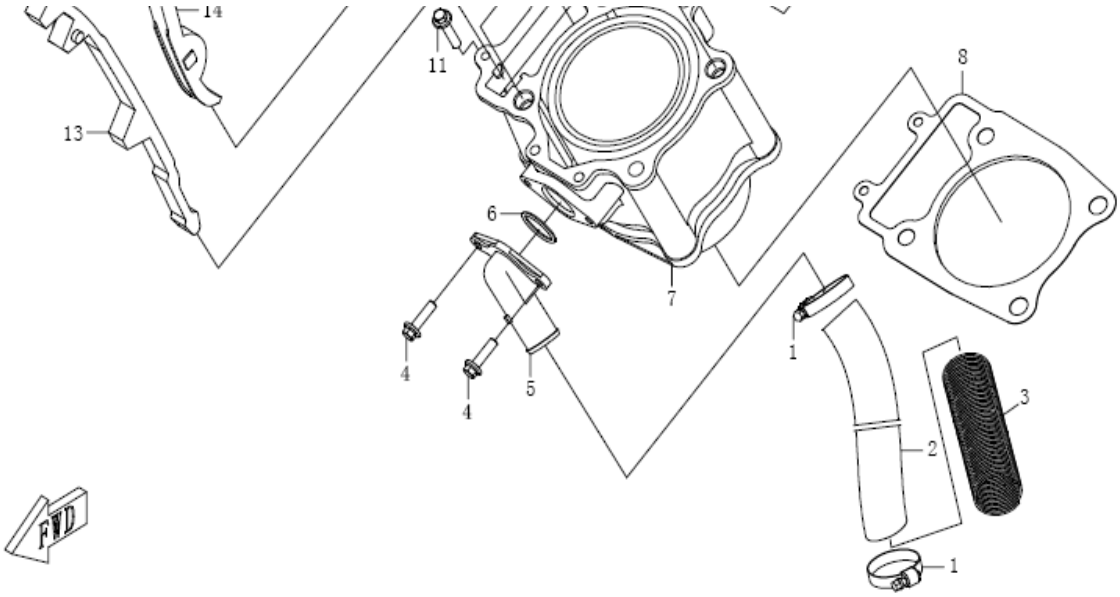

序号	件 号	中 文 名 称	英 文 名 称	数量
Ref NO	Code name	Chinese	Deseription	Q'ty
1	CF188-023500	水管卡箍组件	Pipe Clip Assembly	2
2	CF188-023006	汽缸进水胶管	Cylinder Inlet Rubber	1
3	CF188-023005	水管护套	Jacket	1
4	152MI-022020	螺栓 M6X22	Bolt M6X22	2
5	CF188-023001	进水口	Infall	1
6	CF188-023002	O型密封圈 24x2.5	O-Ring 24x2.5	1
7	CF188-023100	气缸组件	Cylinder Assembly	1
8	CF188-023004	气缸体垫片	Washer 8	1
9	CF188-023003	张紧器密封垫片	Tensioning Seal Washer	1
10	CF188-023200	张紧器组件	Tensioning Assembly	1
11	152MI-021017	螺栓 M6X25	Bolt M6X25	4
12	CF188-011005	定位销 ¢13x18	Position Plpe 13x18	2
13	CF188-023400	链条导板组件	Chain Guide Plate	1
14	CF188-023300	张紧板组件	Tensioning Plate	1
15	152MI-021016	垫圈 8	Washer 8	1
16	CF188-023007	张紧板螺栓	Bolt	1

凸轮轴分总成 Camshaft Grouping

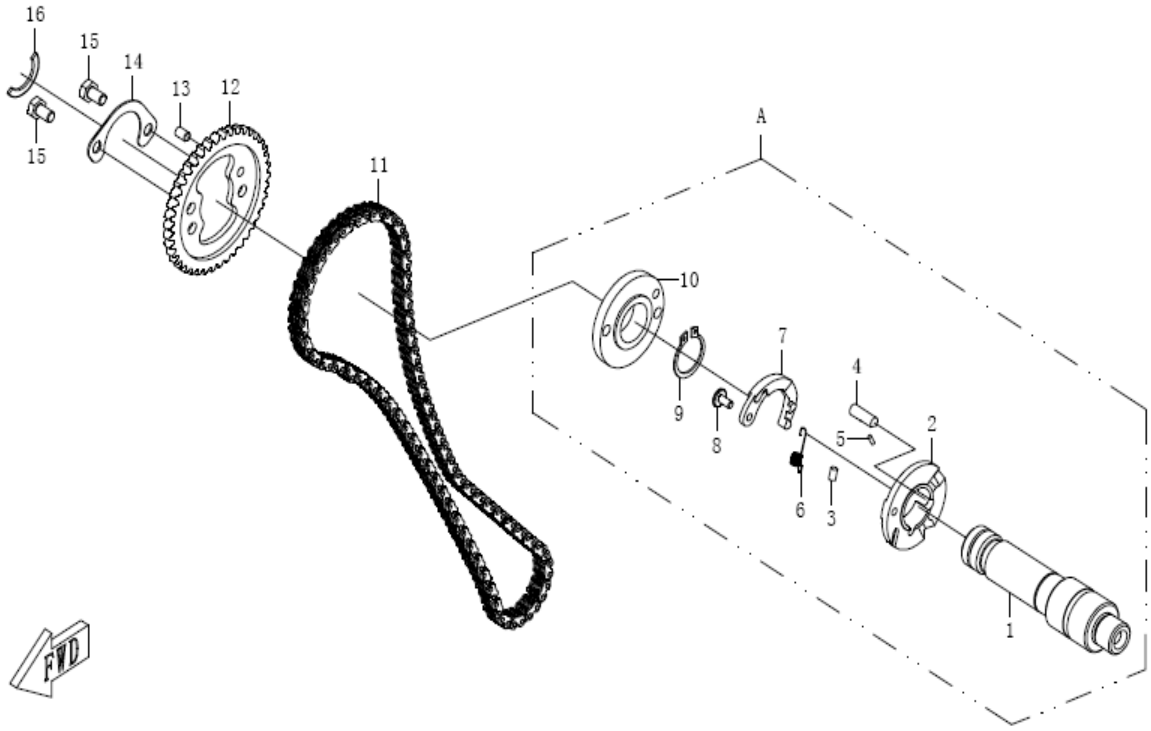

序号	件 号	中 文 名 称	英 文 名 称	数量
Ref NO	Code name	Chinese	Deseription	Q'ty
A	CF188-024100	凸轮轴压装总成	Camshaft Pressure	1
1	CF188-024101	凸轮轴	Camshaft	1
2	CF188-024103	限位盘	Hold-Down Cup	1
3	CF188-024107	减压机构定位销	Orientation Pin	1
4	CF188-024106	减压凸轮	Reducing Cam	1
5	CF188-024105	拨杆	Dial Haulm	1
6	CF188-024108	减压弹簧	Reducing Spring	1
7	CF188-024104	减压摇臂	Reducing Swing Arm	1
8	CF188-024109	减压摇臂销轴	Reducing Swing Arm	1
9	GB/T894.2/22	挡圈	Circlip	1
10	CF188-024102	凸轮轴法兰盘	Camshaft Flange Plate	1
11	CF188-024200	正时链条组件	Chain Assembly	1
12	CF188-024001	正时链轮	Chain Wheel	1

13	CF188-024002	正时链轮定位销	Chain Wheel Orientation	1
14	CF188-024003	止动挡片	Block Washer	1
15	GB/T5783/M6X10-10.9	螺栓	Bolt	2
16	CF188-024004	凸轮轴定位片	Camshaft Orientation	1

磁电机总成 Magneto Assembly

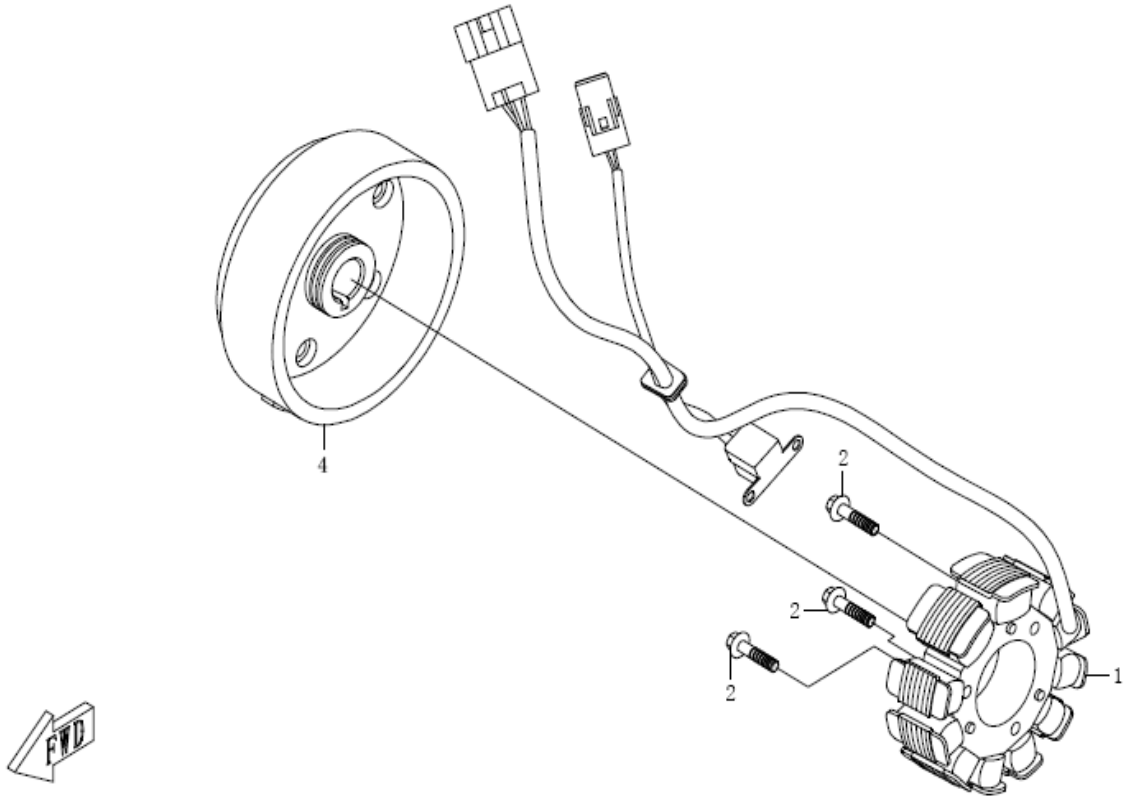

序号	件 号	中 文 名 称	英 文 名 称	数量
Ref NO	Code name	Chinese	Deseription	Q'ty
1	CF188-032000	磁电机定子组合	Magneto Stator Assembly	1
2	152MI-060012	螺栓 M6X30	Bolt M6X30	3
3	CF188-031000	磁电机转子组合	Magneto Rotor Assembly	1
4				
5				

6				
7				

曲柄连杆活塞总成和160000平衡机构总成

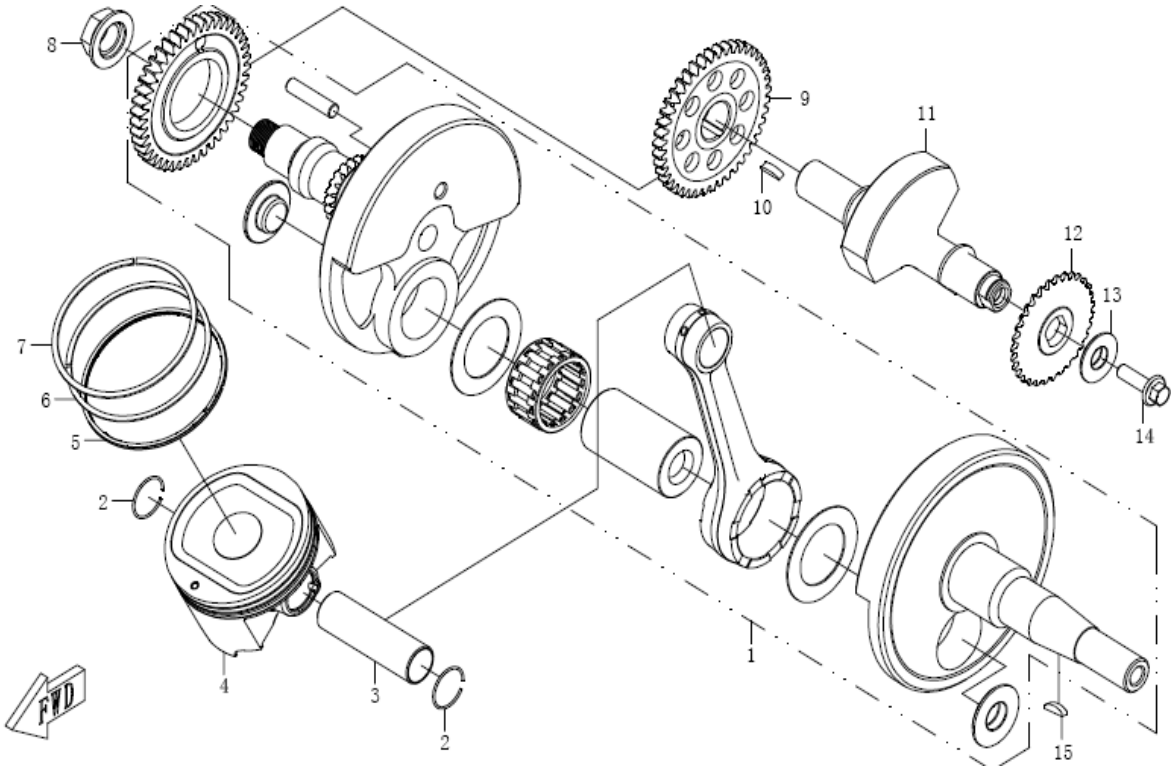

序号	件 号	中 文 名 称	英 文 名 称	数量

Ref NO	Code name	Chinese	Deseription	Q'ty
1	CF188-041000	曲柄连杆分总成	Crank Connecting Rod	1
2	CF188-040003	活塞销挡圈	Circlip Pinton	2
3	CF188-040002	活塞销	Piston Pin	1
4	CF188-040004	活塞	Piston	1
5	CF188-042000	组合油环	Oil Ribg Comp	1
6	CF188-040005	活塞环(一)	Piston Ring1.	1
7	CF188-040006	活塞环(二)	Piston Ring2.	1
8	CF188-040001	螺母M18X1.5左	Nut M18x1.5.L	1
9	CF188-060002	平衡轴齿轮	Balance Shaft Gear	1
10	CF188-060003	半圆键	Woodruff Key	1
11	CF188-060001	平衡轴	Balance Shaft	1
12	CF188-060004	平衡轴链轮	Chain Wheel	1
13	CF188-060006	垫片10.2x28x2	Washer 8	1
14	GB5783/M10X25	螺栓 M10X25	Bolt M10X25	1
15	152MI-040006	半圆键	Woodruff Key	1

离合器、CVT总成

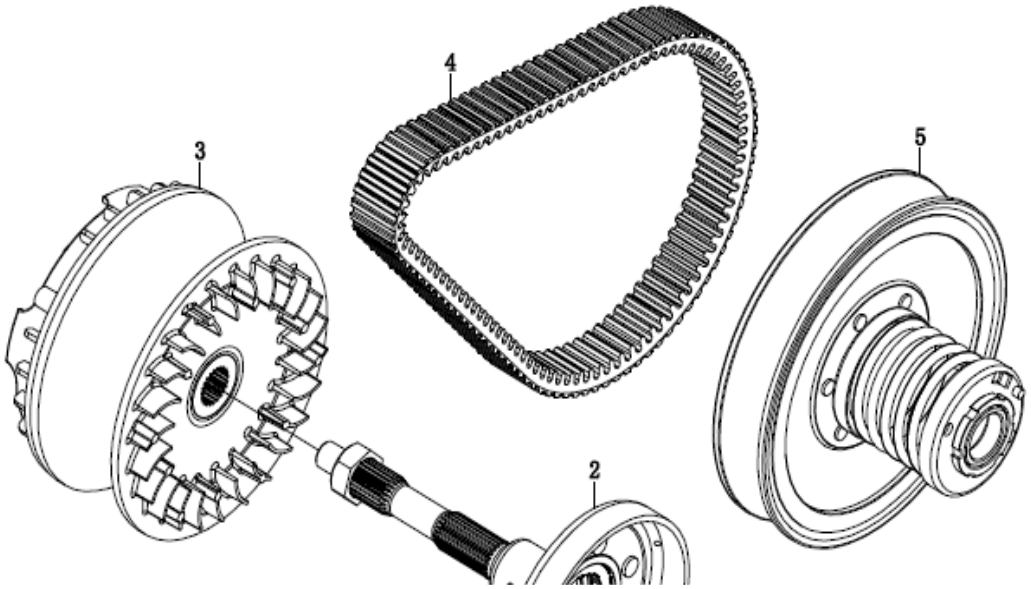

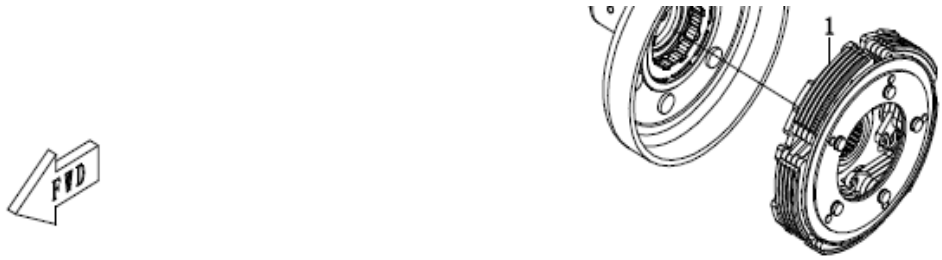

序号	件 号	中 文 名 称	英 文 名 称	数量
Ref NO	Code name	Chinese	Deseription	Q'ty
1	CF188-054000	牵转具总成	Carrier Tool Assembly	1
2	CF188-053000	离合器外客组合	Clutch Case Assembly	1
3	CF188-051000	主动轮组合	Driver Assembly	1
4	CF188-055000	齿形传动带	Transmission Belt	1
5	CF188-052000	从动轮组合	Diven Wheel Assembly	1

主动轮组合 Driver Assembly

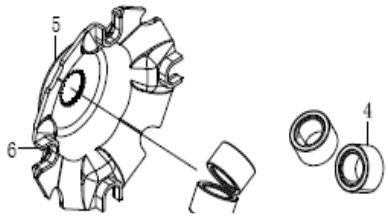

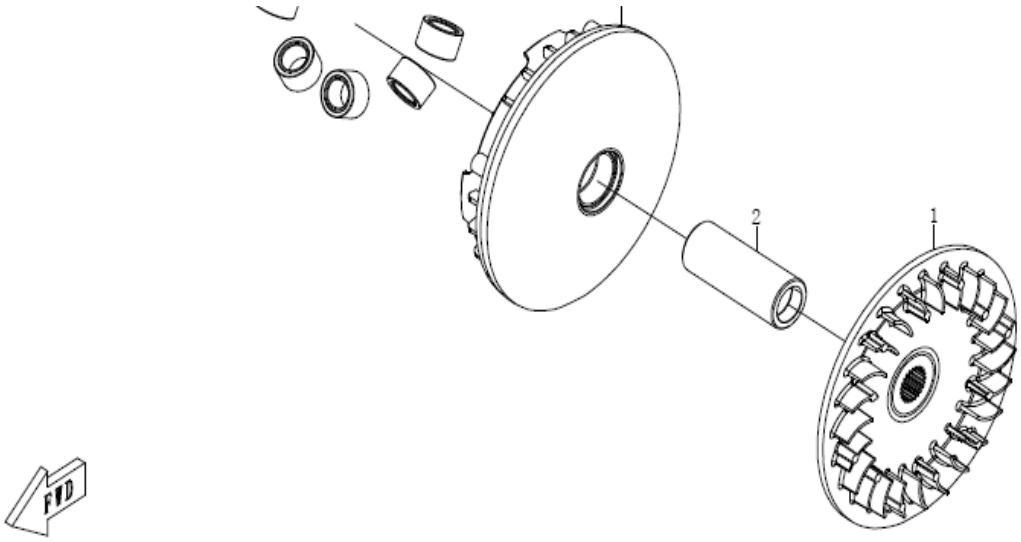

序号	件 号	中 文 名 称	英 文 名 称	数量
Ref NO	Code name	Chinese	Deseription	Q'ty
1	CF188-051300	主固定轮组合	Main Fast Pulley	1
2	CF188-051002	轴环	Collapsible	1
3	CF188-051200	主滑动轮组件	Main Slip Wheel	1
4	CF188-051100	滚珠	Ball Bearing	8
5	CF188-051001	凸轮	Cam	1
6	CF188-051003	滑件	Slip Piece	4

从动轮组合 Diven Wheel Assembly

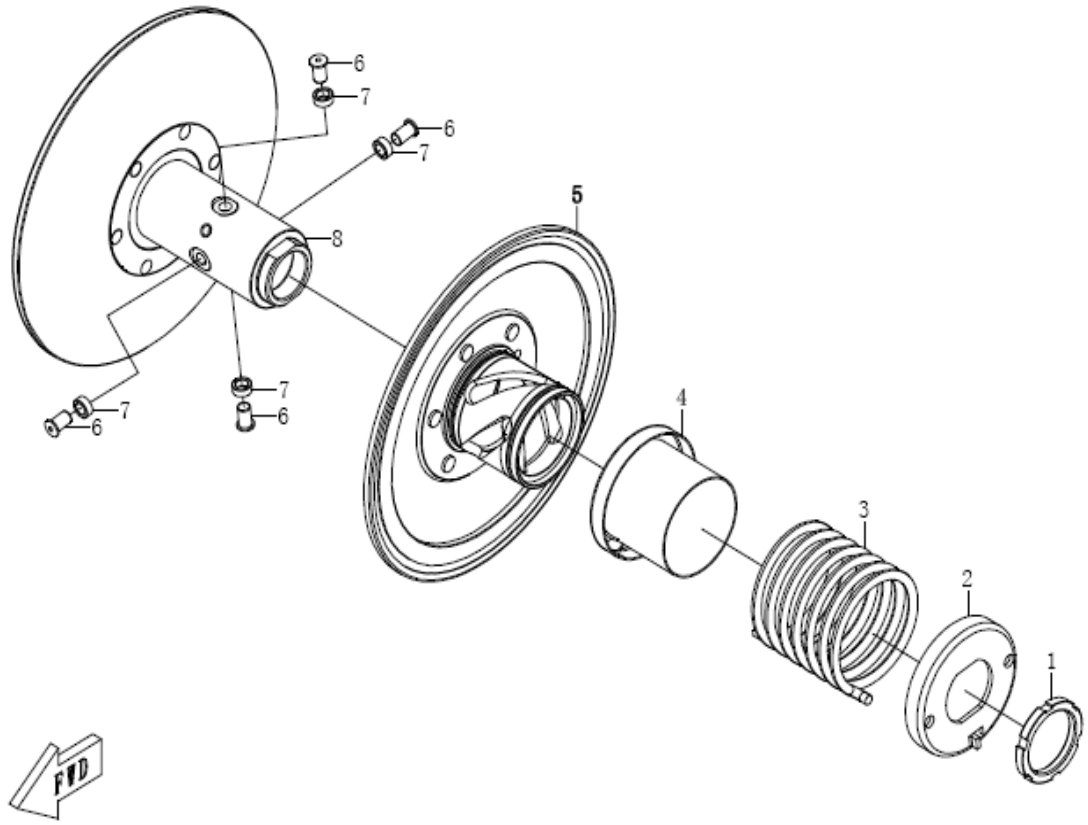

序号	件 号	中 文 名 称	英 文 名 称	数量
Ref NO	Code name	Chinese	Deseription	Q'ty
1	CF188-052006	螺母	Nut	1
2	CF188-052004	副弹簧座	Accessory Spring Washer	1
3	CF188-052003	压力弹簧	Pressure Spring	1
4	CF188-052002	套筒	Sleeve	1
5	CF188-052200	副滑动轮组合	Accessory Slip Wheel	1
6	CF188-052005	滚导销	Roll Pin	4
7	CF188-052001	滚导环	Roll Ring	4
8	CF188-052100	副固定轮组件	Accessroy Fast Pulley	1

离合器外壳组合 Clutch Case Subassembly

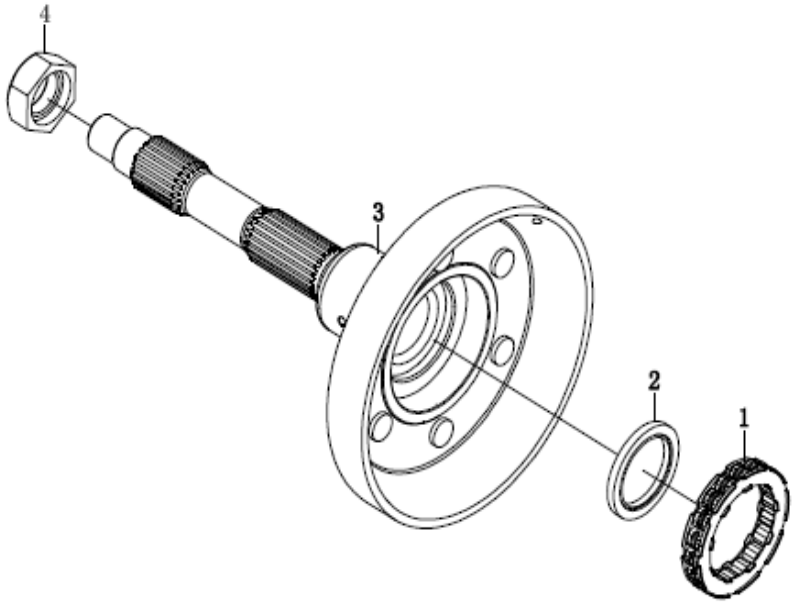

序号	件 号	中 文 名 称	英 文 名 称	数量
Ref NO	Code name	Chinese	Deseription	Q'ty
1	CF188-053200	主动轴超越离合器组件	Clutch Subassembly	1
2	CF188-053005	端面密封油封46X37.5X5.	Oil Seal 46X37.5X5.5	1
3	CF188-053100	离合器外壳组件	Clutch Case	1
4	CF188-060003	主传动轴螺母	Nut	1

牵转具总成

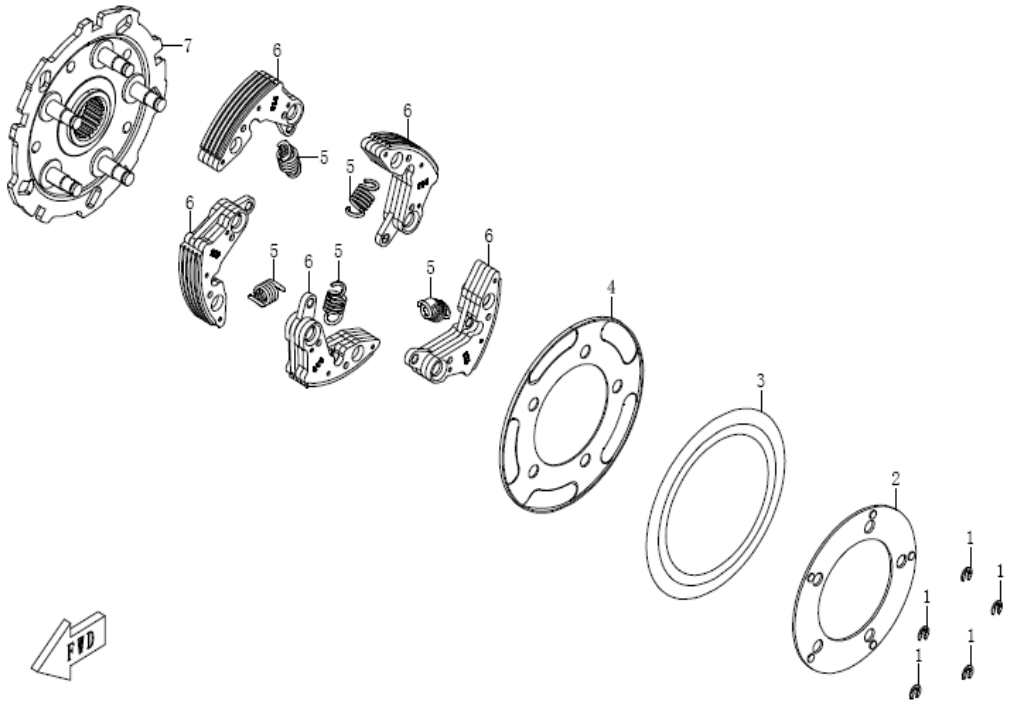

序号	件 号	中 文 名 称	英 文 名 称	数量

Ref NO	Code name	Chinese	Deseription	Q'ty
1	CF188-054005	开口挡圈	Hatch Block Washer	5
2	CF188-054002	边垫圈	Washer	1
3	CF188-054004	蝶行垫圈	Washer	1
4	CF188-054003	碟簧座	Spring Washer	1
5	CF188-054001	离合器回位弹簧	Clutch Return Spring	5
6	CF188-054200	离心块组合	Centrifugal Plate	5
7	CF188-054100	固定板组合	Retaining Plate	1

换档变速总成（一） Shift Assembly

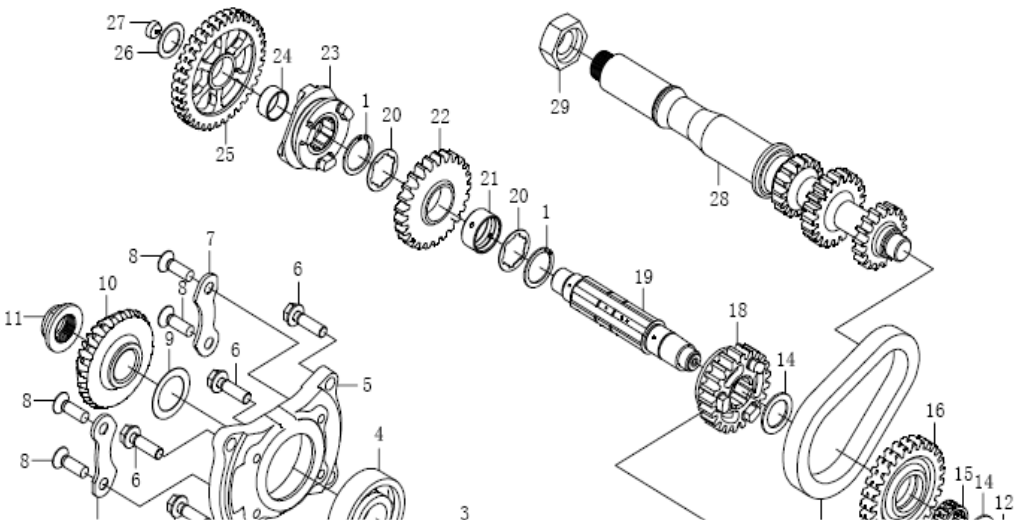

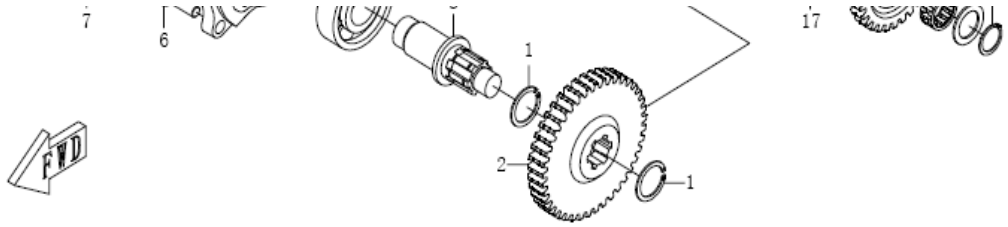

序号	件 号	中 文 名 称	英 文 名 称	数量
Ref NO	Code name	Chinese	Deseription	Q'ty
1	CF188-061007	弹性挡圈 25	Elasticity Circlip 25	4
2	CF188-062102	输出从动齿轮	Output Driven Wheel	1
3	CF188-062101	主动锥齿轮轴	Gear Shaft	1
4	GB/T276/6305	滚动轴承	Bolling Bearing	1
5	CF188-062103	主动锥齿轮轴承座	Gear Bearing Seat	1
6	172MM-060011	螺栓 M8X28	Bolt M8X28	4
7	CF188-062103	轴承限位片（主动）	Bearing Limited Washer	2
8	GB/T2673/M8X25	螺钉	Screw	4
9	CF188-062105	主动锥齿轮调节垫片	Gear Adjusted Washer	厚0.15
10	CF188-062106	主动锥齿轮	Gear Wheel	1
11	CF188-062107	锥齿轮锁定螺母	Lock Nut	1
12	GB/T894.1/20	挡圈	Washer	1
13				
14	CF188-061012	垫片 20.5x30x1.5	Washer 20.5x30x1.5	2
15	T-K20X26X12（ISO	滚针轴承	Needle Bearing	1
16	CF188-061013	倒车链轮	Backup Chain Wheel	1
17	CF188-069000	倒档链条	Reverse Chain Wheel	1
18	CF188-061011	从动轴输出齿轮	Output Driven Wheel	1
19	CF188-061001	从动轴	Driven Shaft	1
20	CF188-061008	花键形垫片	Washer	2
21	CF188-061009	从动高档齿轮衬套	Bush	1
22	CF188-061010	从动高档齿轮	High Gear	1
23	CF188-061006	换档滑动套	Slip Cover	1
24	CF188-061004	从动低档齿轮衬套	Bush	1
25	CF188-061005	从动低档齿轮	Low Gear	1

换档变速总成（一） Shift Assembly

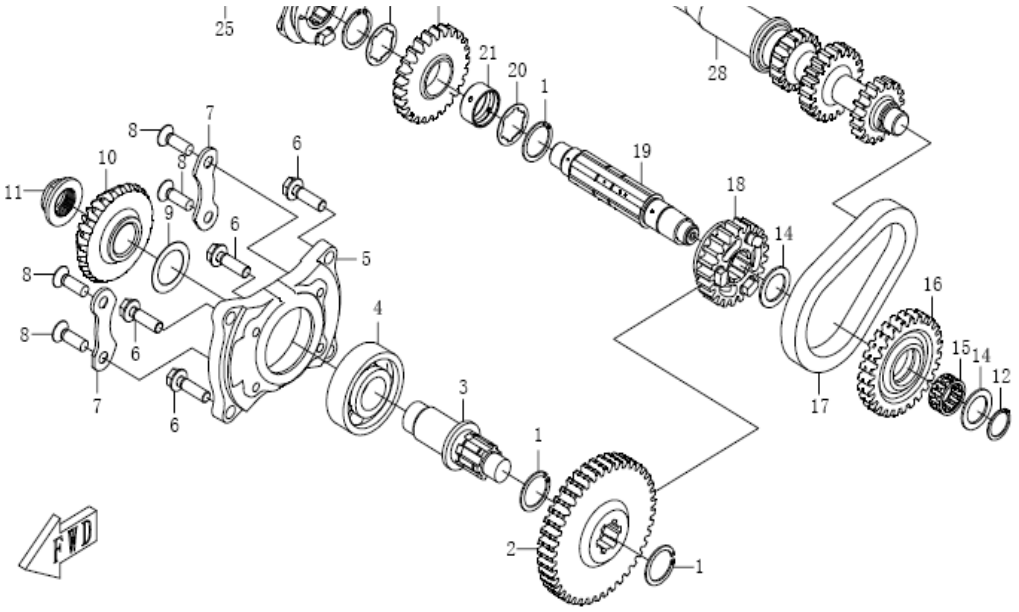

序号	件 号	中 文 名 称	英 文 名 称	数量
Ref NO	Code name	Chinese	Deseription	Q'ty
26	CF188-061003	垫片 17.5x26x1	Washer 17.5x26x1	1
27	CF188-061002	碗形塞 12	Plug	1
28	CF188-060004	变档主轴	Shift Principal Axis	1
29	CF188-060003	主传动轴螺母	Nut	1

换档变速总成（二） Shift Assembly

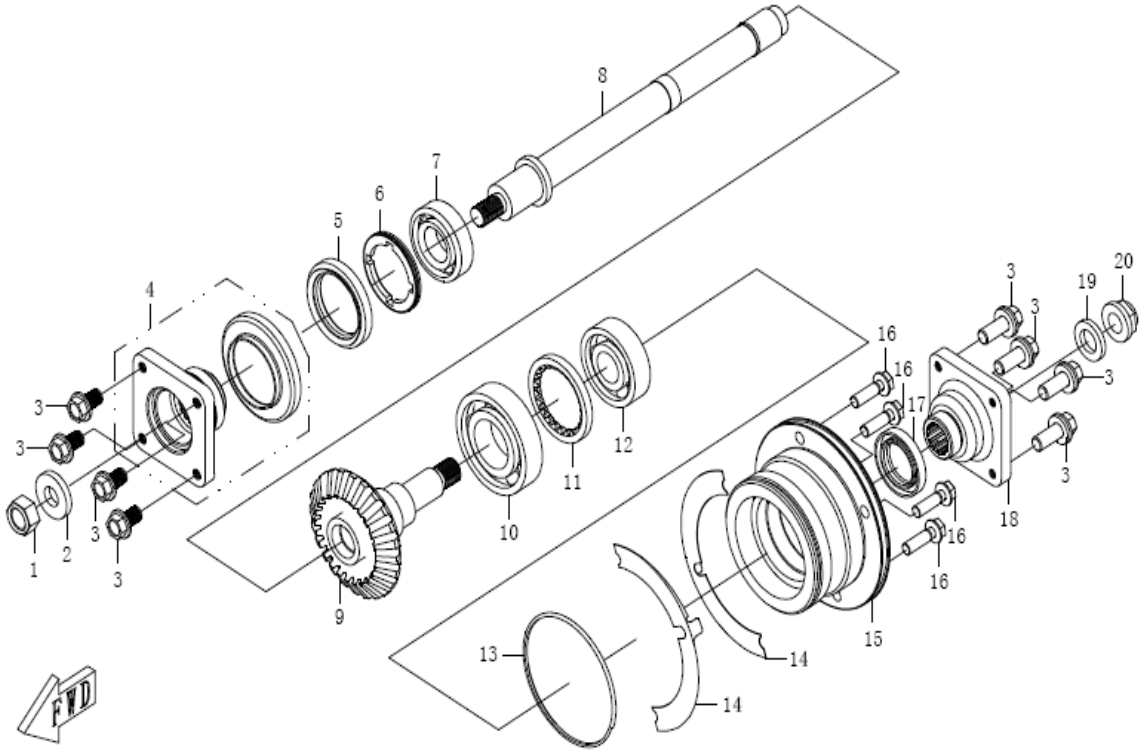

序号	件 号	中 文 名 称	英 文 名 称	数量
Ref NO	Code name	Chinese	Deseription	Q'ty
1	GB/T6185.2/M14X1.5-10	螺母	Nut	1
2	CF188-060005	前输出轴螺母垫片	Washer	1
3	CF188-170100	螺栓M8X1X22	Bolt M8X1X22	8
4	CF188-060100	前输出连接盘组件	Front Output Connecting	1
5	CF188-060007	油封44X60X6.7	Oil Seal 44x60x6.7	1
6	CF188-060008	前输出轴轴承挡圈	Block Washer	1
7	GB/T276/6205	滚动轴承	Bolling Bearing	1
8	CF188-062301	前输出轴	Front Output Shaft	1
9	CF188-062206	从动锥齿轮	Driven Cone Gear	1
10	GB/T276/6207c3	滚动轴承	Bolling Bearing	1
11	CF188-062204	轴承限位螺母（从动）	Nut	1
12	GB/T276/63/22	滚动轴承	Bolling Bearing	1
13	CF188-062205	O型密封圈88X2.65	O-Sealing Washer	1

14	CF188-062202	从动锥齿轮调节垫片	Adjusted Washer	厚0.15
15	CF188-062201	从动锥齿轮轴承座	Bearing Seat	1
16	172MM-060011	螺栓 M8X28	Bolt M8X28	4
17	CF188-062203	油封B6 SD 30 46 7	Oil Seal B6 SD 30 46 7	1
18	CF188-060006	后输出连接盘	Rear Ouput Connecting	1
19	CF188-060001	后输出轴螺母垫片	Nut Washer	1
20	CF188-060002	后输出轴螺母	Nut	1

换档变速总成（三） Shift Assembly

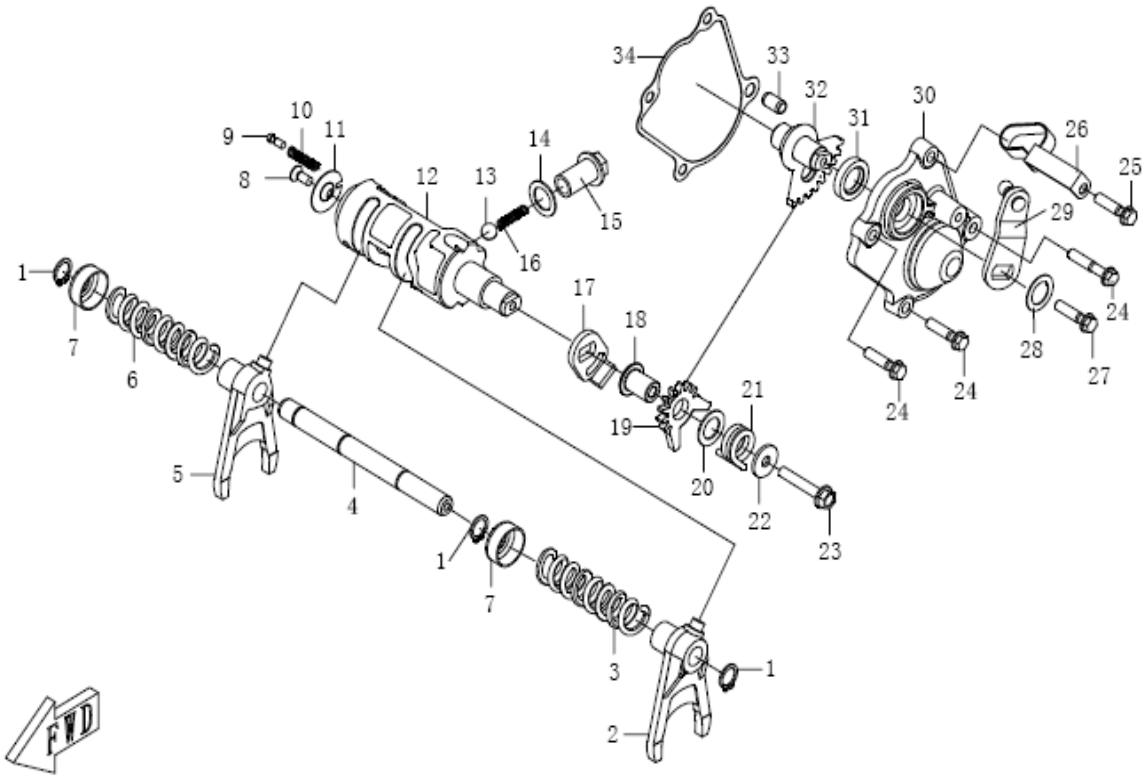

序号	件 号	中 文 名 称	英 文 名 称	数量
Ref NO	Code name	Chinese	Deseription	Q'ty
1	GB/T894.1/12	挡圈	Washer	3
2	CF188-063002	左换挡拨叉	Left Transmission Fork	1
3	CF188-063003	细拨叉弹簧	Spring	1
4	CF188-063001	换挡拨叉轴	Transmission Fork Shaft	1
5	CF188-063004	右换挡拨叉	Right Transmission Fork	1

6	CF188-063005	粗拨叉弹簧	Spring	1
7	CF188-063006	弹簧座	Spring Washer	2
8	CF188-064002	紧定螺钉 T25	Screw T25	1
9	CF188-064003	档位触头	Joint	1
10	CF188-064004	档位触头弹簧	Spring	1
11	CF188-064001	限位垫片	Washer	1
12	CF188-064005	变速鼓	Transmission Drum	1
13	GB/T308/3/8	钢球	Steel Ball	1
14	CF188-068002	垫片 14x22x1	Washer 14x22x1	1
15	CF188-068001	空心螺栓M14X1.5	Bolt M14X1.5	1
16	CF188-068003	限位弹簧	Spring	1
17	CF188-065201	换档从动扇行齿轮垫片	Washer	1
18	CF188-065202	换档从动扇行齿轮轴	Gear Shaft	1
19	CF188-065203	换档从动扇行齿轮	Gear Wheel	1
20	CF188-065204	垫片 13.5x22x1	Washer 13.5x22x1	1
21	CF188-065205	换档从动扇行扭簧	Wrest Spring	1
22	CF188-065206	垫片 6.6x20x2	Washer 6.6x20x2	1
23	152MI-013008	螺栓 M6X35	Bolt M6X35	1
24	152MI-021017	螺栓 M6X25	Bolt M6X25	3
25	152MI-080012	螺栓 M6X32	Bolt M6X32	1

换档变速总成（三） Shift Assembly

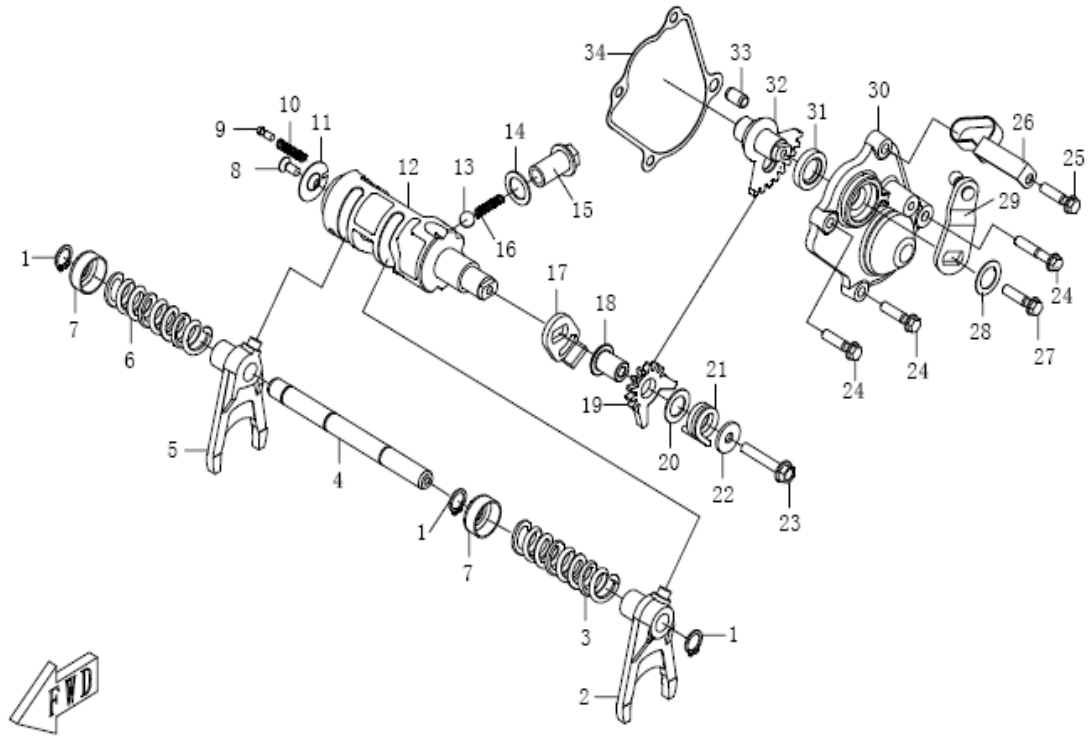

序号	件 号	中 文 名 称	英 文 名 称	数量

Ref NO	Code name	Chinese	Deseription	Q'ty
26	CF188-065004	线卡	Thread Nip	1
27	152MI-023010	螺栓 M6X20	Bolt M6X20	1
28	CF188-065206	垫片 6.6x20x2	Washer 6.6x20x2	1
29	CF188-065300	换档摇臂组件	Shift Swing Arm	1
30	CF188-065001	换档扇行齿轮室盖	Cover	1
31	CF188-065002	油封 SD 15 25 5	Oil Seal SD 15 25 5	1
32	CF188-065100	换档主动扇形齿轮焊接部	Welding Part	1
33	152MI-08008	定位销 ¢8X14	Position Pin ¢8X14	1
34	CF188-065003	换档扇行齿轮室垫片	Washer	1

机油泵总成 Oil Pump Assembly

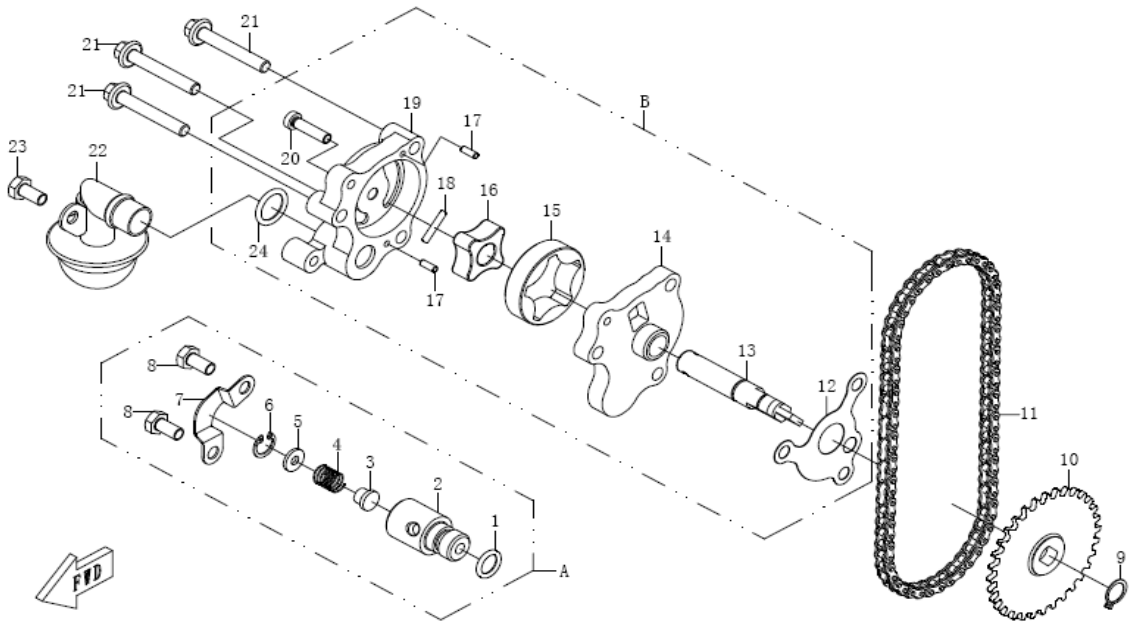

序	件 号	中 文 名 称	英 文 名 称	数量
Re	Code name	Chinese	Deseription	Q'ty
A	CF188-073000	安全阀总成	Safety Valve Assembly	1
1	CF188-073002	O形密封圈 10X2.3	O-Ring 10x2.3	1
2	CF188-073001	安全阀阀体	Valve	1
3	CF188-073003	安全阀油堵	Oil Block	1
4	CF188-073004	安全阀弹簧	Spring	1
5	CF188-073005	弹簧挡片	Spring Block Washer	1
6	GB/T893.1-1986	挡圈 12	Washer 12	1
7	CF188-073006	安全阀压紧板	Pressure Board	1
8	GB/T5781-2000	螺栓 M6X12	Bolt M6X12	2
9	GB/T894.1-1986	挡圈 11	Washer 11	1
10	CF188-070003	机油泵分总链轮	Chain Wheel	1
11	CF188-074000	机油泵分总链条组件	Chain Assembly	1
B	CF188-071000	机油泵分总成	Oil Pump Assembly	1
12	CF188-070002	机油泵垫片	Washer	1
13	CF188-071001	机油泵轴	Oil Pump Axis	1
14	CF188-071002	机油泵盖	Oil Pump Cover	1
15	CF188-071005	机油泵外转子	Outer Rotor	1
16	CF188-071006	机油泵内转子	Inner Rotor	1
17	CF188-071003	定位销	Position Pin	2
18	CF188-071007	圆柱销	Column Pin	1
19	CF188-071004	机油泵体	Oil Pump	1
20	GB/T822-2000	螺钉 M5X20	Screw M5x20	1
21	152MI-013009	螺栓 M6X40	Bolt M6X40	3
22	CF188-072000	滤网焊接组合	Jointing Assembled	1
23	172MI-090008	螺栓 M6X14	Bolt M6X14	1
24	CF188-071008	O形密封圈 14X2.5	O-Ring 14x2.5	1

水泵总成 Water Pump Assembly

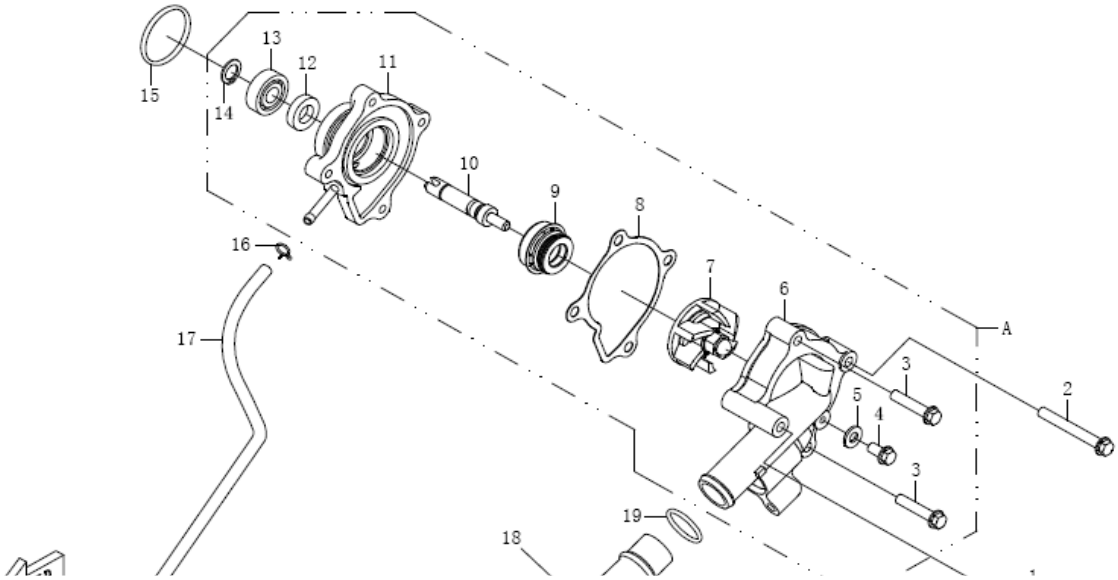

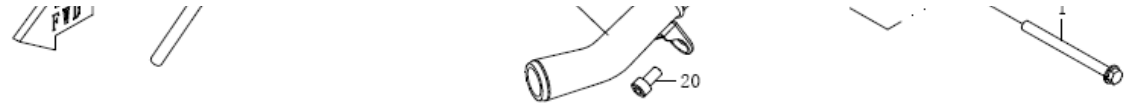

序	件 号	中 文 名 称	英 文 名 称	数量
Re	Code name	Chinese	Deseription	Q'ty
A	CF188-081000	水泵分总成	Water Pump Assembly	1
1	1P52MI-011018	螺栓 M6X70	Bolt M6X70	1
2	152MI-013010	螺栓 M6X50	Bolt M6X50	1
3	152MI-060012	螺栓 M6X30	Bolt M6X30	2
4	152MI-021019	螺栓 M6X12	Bolt M6X12	1
5	152MI-060009	垫圈 6	Washer 6	1
6	CF188-081100	水泵体合件	Water Pump Body	1
7	CF188-081001	水泵叶轮	Impeller	1
8	CF188-081006	水泵盖密封垫	Seal Washer	1
9	152MI-081000	水封组件	Water Seal Subassembly	1
10	CF188-081004	水泵轴	Water Pump Axis	1
11	CF188-081002	水泵盖	Water Pump Cover	1
12	172MM-080005	油封 10X20X5	Oil Seal 10x20x5	1
13	GB/T276-1994	滚动轴承 6000	Rolling Bearing 6000	1
14	GB/T894.1-1986	挡圈 10	Washer 10	1
15	CF188-080002	O行圈 34X2.5	O-Ring 34x2.5	1
16	QC/T621-1999	钢丝环箍 6.5	Steel Wire Ring 6.5	1
17	CF188-080003	溢水软管	Tube	1
18	CF188-082000	出水管合件	Outfall Pipe	1
19	CF188-080001	O行圈 21X2.5	O-Ring 21x2.5	1
20	GB/T 70.1-2000	螺钉 M6X10	Bolt M6x10	1

电起动传动总成 Electrical Starting Transmission Assembly□

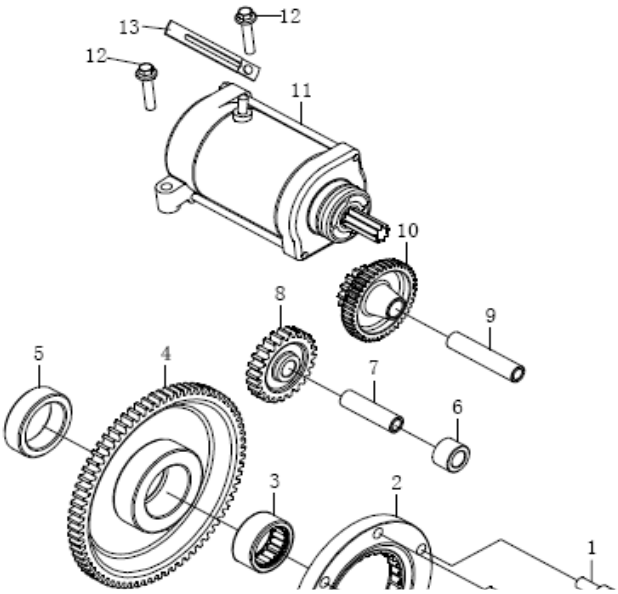

序	件 号	中 文 名 称	英 文 名 称	数量
Re	Code name	Chinese	Deseription	Q'ty
1	GB/T70.1-2000	螺钉 M8X20	Bolt M8x20	6
2	CF188-091200	超越离合器组件	Clutch Subassembly	1
3	GB/T5801-1994	滚针轴承 RNA49/22	Needle Bearing	1
4	CF188-091001	从动齿轮	Driven Gear	1
5	CF188-091007	隔套	Space Cover	1
6	CF188-091003	中间齿轮衬套	Bush	1
7	CF188-091004	中间齿轮轴	Idler Wheel Axis	1
8	CF188-091002	中间齿轮	Idler Wheel	1
9	CF188-091006	双联齿轮轴	Gear Wheel Axis	1
10	CF188-091005	双联齿轮	Gear Wheel	1
11	CF188-091100	起动电机组件	Staring Motor Assy	1
12	152MI-060012	螺栓 M6X30	Bolt M6X30	2
13	CF188-014010	线夹组合	Thread Nip Assembly	1

手拉启动器总成 Hand Pull Starting Assembly

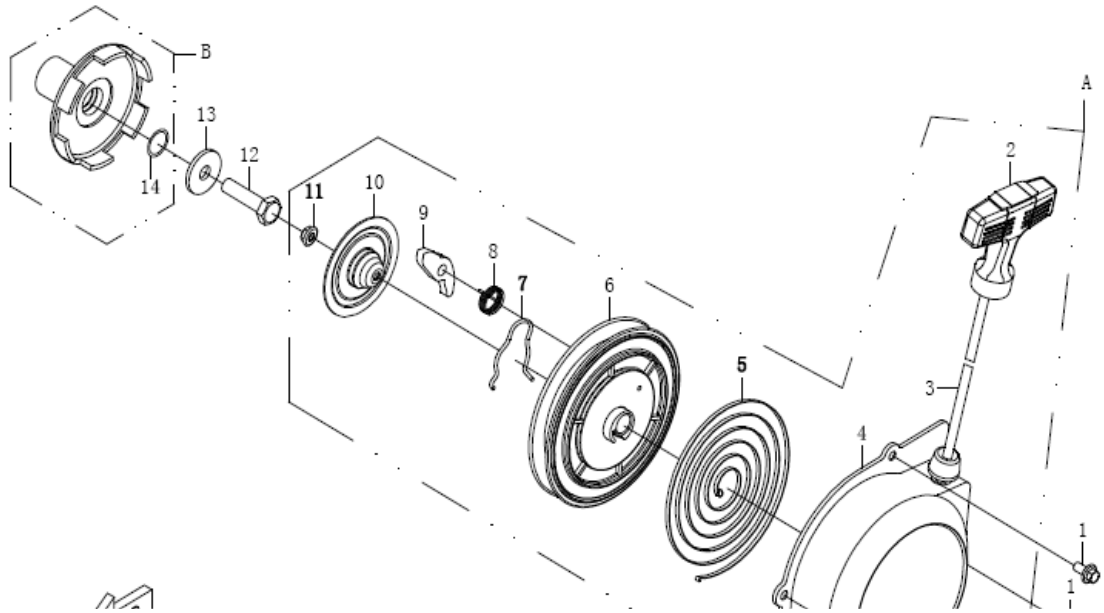

序	件 号	中 文 名 称	英 文 名 称	数量
Re	Code name	Chinese	Deseription	Q'ty
A	CF188-092200	手拉启动分总成	Hand Pull Starting	1
1	152MI-021019	螺栓 M6X12	Bolt M6X12	4
2	CF188-092300	手柄分总成	Handle Assembly	1
3	CF188-092201	线绳	Thread Rope	1
4	CF188-092220	手拉起动外壳组件	Case Subassembly	1
5	CF188-092202	发条弹簧	Spring	1
6	CF188-092210	手拉启动盘组件	Hand Pull Starting Disc	1
7	CF188-092205	压板弹簧卡	Spring Clip	1
8	CF188-092204	离心块回位弹簧	Spring	1
9	CF188-092203	离心块	Centrifugal Block	1
10	CF188-092206	离心块压板	Pressure Block	1
11	GB/T6187.1-2000	螺母 M6-Zn.D	Nut M6-Zn.D	1
12	CF188-092001	螺栓 M10X1.25X40	Bolt M10X1.25X40	1
13	CF188-092002	垫片 10.2X32X3	Washer 10.2X32X3	1
B	CF188-092100	启动爪分总成	Starting Assembly	1
14	CF188-092102	O形密封圈16.1X3.2	O-Ring 16.1x3.2	1

化油器总成 Carburetor Assy

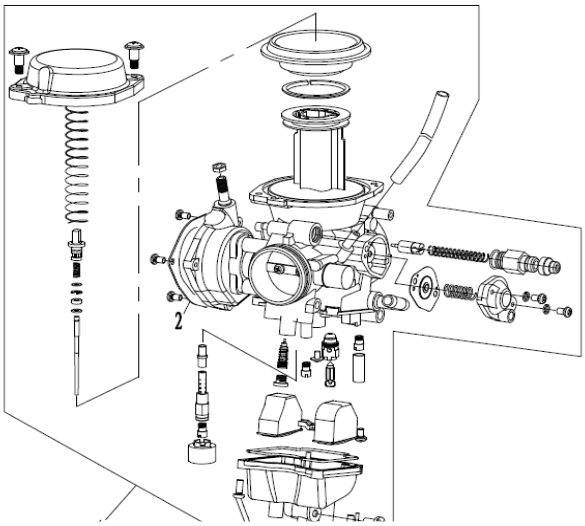

序	件 号	中 文 名 称	英 文 名 称	数量
Re	Code name	Chinese	Deseription	Q'ty
1	CF188-100000	化油器总成	Carburetor Assy	1
2	CF188-100002	节气门盖	Air Throttle	1

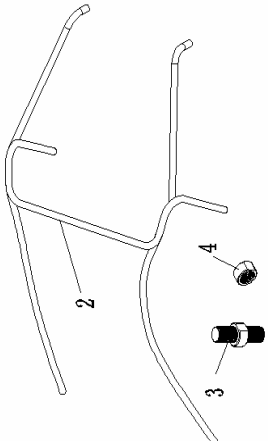

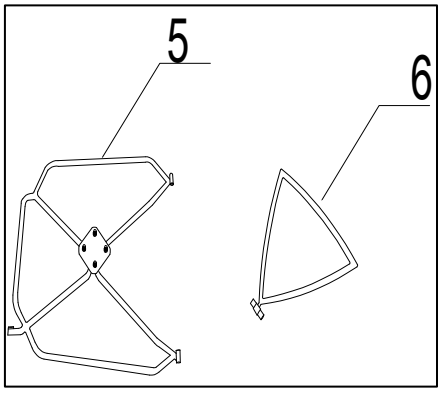

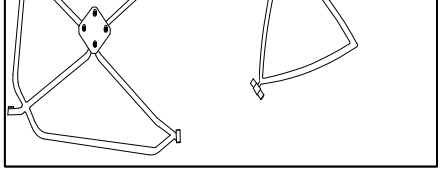

序	件 号	中 文 名 称	英 文 名 称	数量
Re	Code name	Chinese	Deseription	Q'ty
1	040101-500-1	车架	Chassis	1
2	040110-500-1	棚架左	Top roof(Left)	1
2	40110-500-2	棚架右	Top roof(Right)	1
3	060112-115	棚架连接螺栓	Bolt	4
4	M20	螺母 M20X1.5	Nut M20X1.5	8
5	040139-500	备胎支架	Bracket of the extra wheel	1
6	040110-500-3	棚架中	Top roof(middle)	1

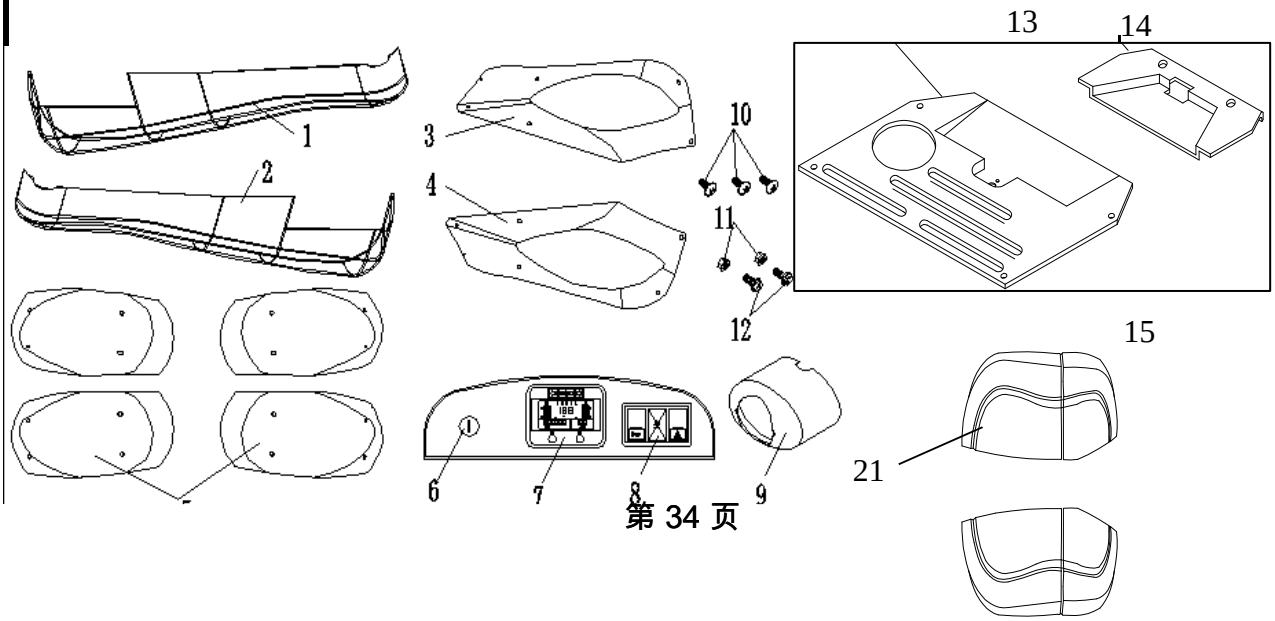

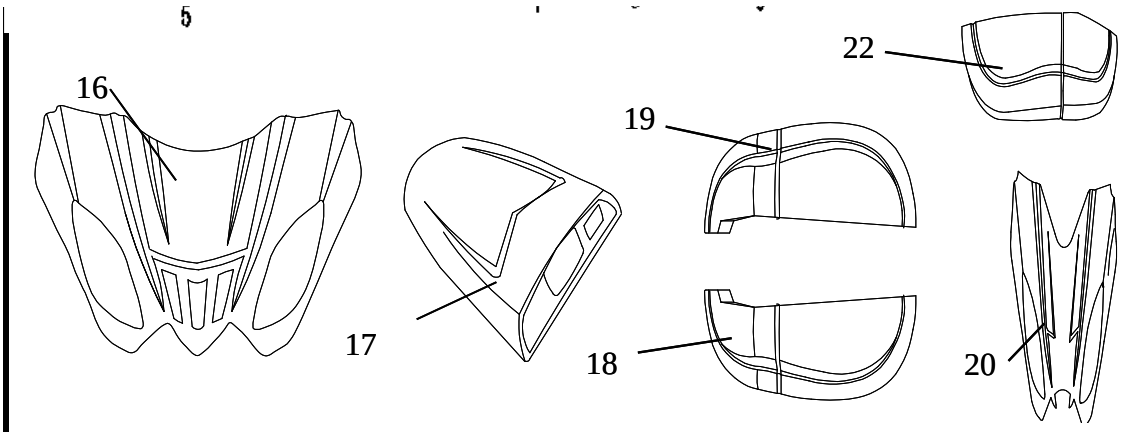

序	件 号	中 文 名 称	英 文 名 称	数量
Re	Code name	Chinese	Deseription	Q'ty
1	040602-500-3	左侧板	Left Side Board	1
2	040602-500-4	右侧板	Right Side Board	1
3	040602-500-5	大灯罩（左）	Light Cover(Left)	1
4	040602-500-6	大灯罩（右）	Light Cover(Right)	1
5	040602-500-1	前后轮挡泥板	Fender	1
6	040602-500-2	仪表板	Instrument Board	1
7	040407-500	仪表	Instrument	1
8	040401-500-1	喇叭开关	Horn Switch	1
8	060401-6	绞盘机开关	Switch of the winch	1
8	040401-500	警示灯开关	Switch of the warning	1
9	040602-500-9	开关罩	Switch Cover	1
10	M6X19	大扁头螺栓	Bolt	3
11	M6	螺母	Nut	2
12	M6X16	螺栓	Bolt	2
13	040602-500-7	牌照板	license plate	1
14	040602-500-8	后防尘罩	R.dust cover	1
15	0406-02-500-11	顶棚罩（500GK-D）	Top roof cover	1
16	040602-500-101	大灯罩（500GK-D）	Light Cover	1
17	040602-500-203	仪表板（500GK-D）	Instrument Board	1
18	040601-101	前轮挡泥板（左）	Front fender(L)	1
19	040601-102	前轮挡泥板（右）	Front fender(R)	1
20	040602-500-10	大灯罩（500GK-B）	Light Cover	1
21	040602-201	后轮挡泥板（左）	Rear fender(L)	1
22	040602-202	后轮挡泥板（右）	Rear fender(R)	1

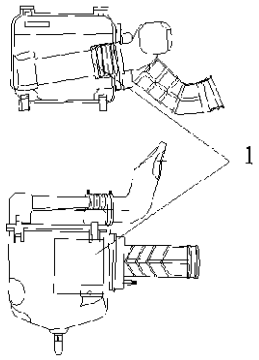

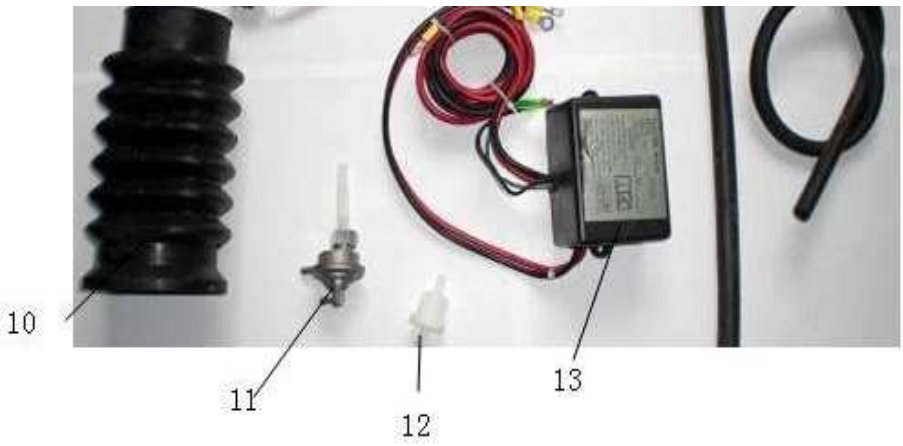

序 Re	件 号 Code name	中 文 名 称 Chinese	英 文 名 称 Deseription	数量 Q'ty
1	030211-500	空气过滤器	Air Filter	1
2	030213-2	热敏开关	sensitivity switch	1
3	040301-500-3	倒车灯继电器	Reverse light relay	1
4	0807-2	闪光器	Flash	1
5	040301-500-4	1041继电器	1041 relay	1
6	0819-101	补气装置过滤器	Twice adding air filter	1
7	0819-1	二次补气装置	Twice adding air	1
8	0819-102	补气装置橡胶管(大)	Rubber pipe	1
9	0819-103	补气装置橡胶管(小)	Rubber pipe	1
10	040501-101	冷却导管	Cooling canal	2
11	040721-150	油箱开关	Oil tank switch	1
12	0808-1	二级过滤器	Second filter	1
13	030731-102	绞盘机控制盒	Control box of the winch	1

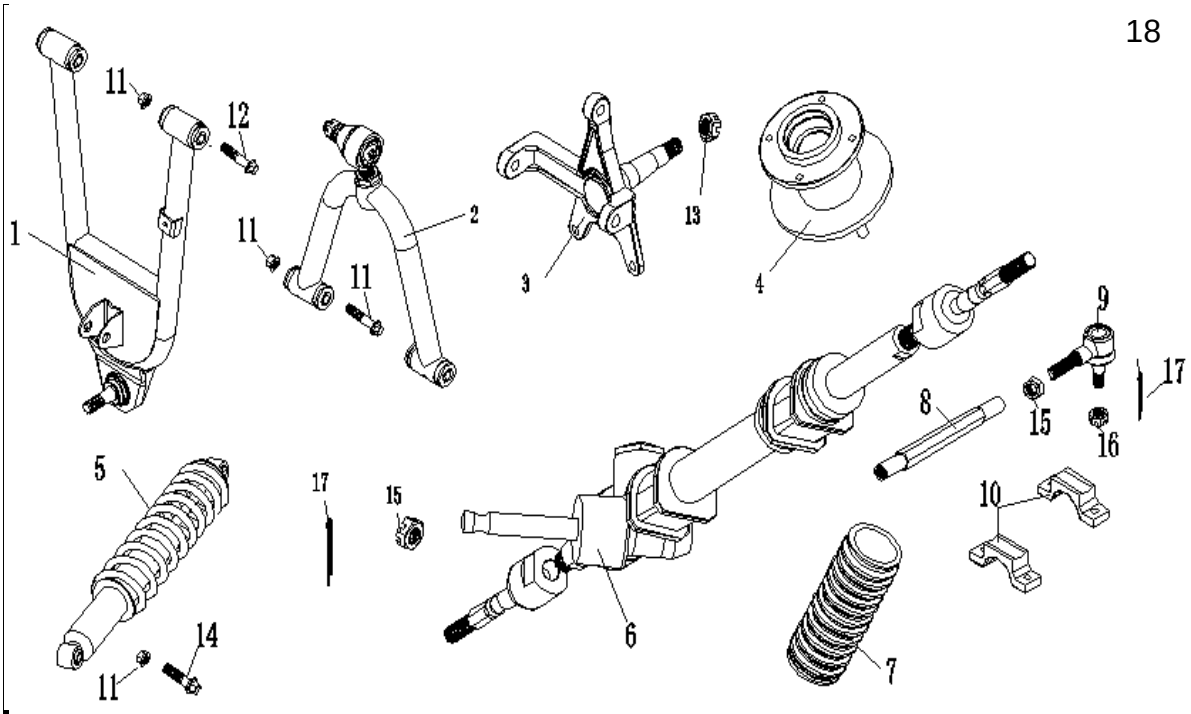

序	件 号	中 文 名 称	英 文 名 称	数量
Re	Code name	Chinese	Deseription	Q'ty
1	040105-500-3	前下摇臂(左)	Front Down Swing	1
1	040105-500-4	前下摇臂(右)	Front Down Swing	1
2	040105-500-1	前上摇臂(左)	Front Up Swing Arm(Left)	1
2	040105-500-2	前上摇臂(右)	Front Up Swing	1
3	040117-500-1	前转向角(左)	Front Steering Angle(Left)	1
3	040117-500-101	前转向角(右)	Front Steering	1
4	040115-500	前轮毂座	Front Wheel Hub Seat	2
5	040735-410	前减震	Front Shock	2
6	040712-500	方向机总成	Steering Assembly	1
7	040712-500-1	防尘套	Dust Cover	2
8	040712-500-2	转向拉杆	Turning Lever	2
9	040712-500-3	球头	Ball	2
10	040127-150	转向器压板	Press Board	2
11	M12	螺母	Nut	10
12	M12X70	螺栓	Bolt	8
13	M16	开槽螺母	Nut	2
14	M12X60	螺栓	Bolt	4
15	M14	开槽螺母	Nut	2
16	M12	开槽螺母	Nut	2
17	ϕ3.0X40	开口销	Hatch Pin	2
18	0821-3	橡胶防尘盖M10	Dust Cover M10	16

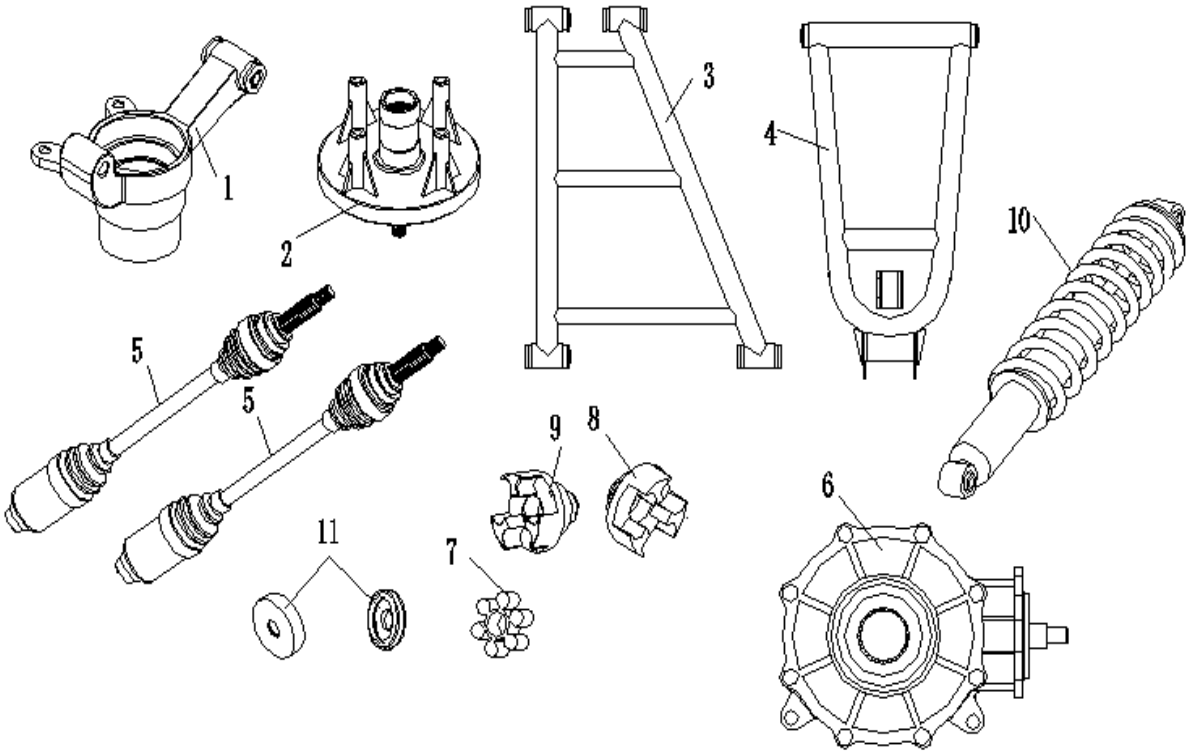

序	件 号	中 文 名 称	英 文 名 称	数量
Re	Code name	Chinese	Deseription	Q'ty
1	040117-500-2	后摆边座(左)	Rear Swing Arm	1
1	040117-500-201	后摆边座(右)	Rear Swing Arm	1
2	040116-500	后轮毂座	Rear Wheel Hub Seat	2
3	040106-500-3	后下摆边(左)	Rear Down Swing	1
3	040106-500-4	后下摆边(右)	Rear Down Swing Arm	1
4	040106-500-1	后上摆边(左)	Rear Up Swing Arm(Left)	1
4	040106-500-2	后上摆边(右)	Rear Up Swing	1
5	040732-500-2	传动轴(左)	Transmission Shaft(Left)	1
5	040732-500-1	传动轴(右)	Transmission Shaft(Right)	1
6	030708-500-2	后齿轮箱	Rear Gear Box	1
7	040733-500-1	连接器缓冲橡胶	Rubber	1
8	040733-500	连接器(前)	Linker(front)	1
9	040733-500-2	连接器(后)	Linker(rear)	1
10	040735-480	后减震	Rear Shock	2
11	0821-4	防尘盖铁M12	Dust Cover M12	12
12	0821-3	橡胶防尘盖M10	Dust Cover M10	12

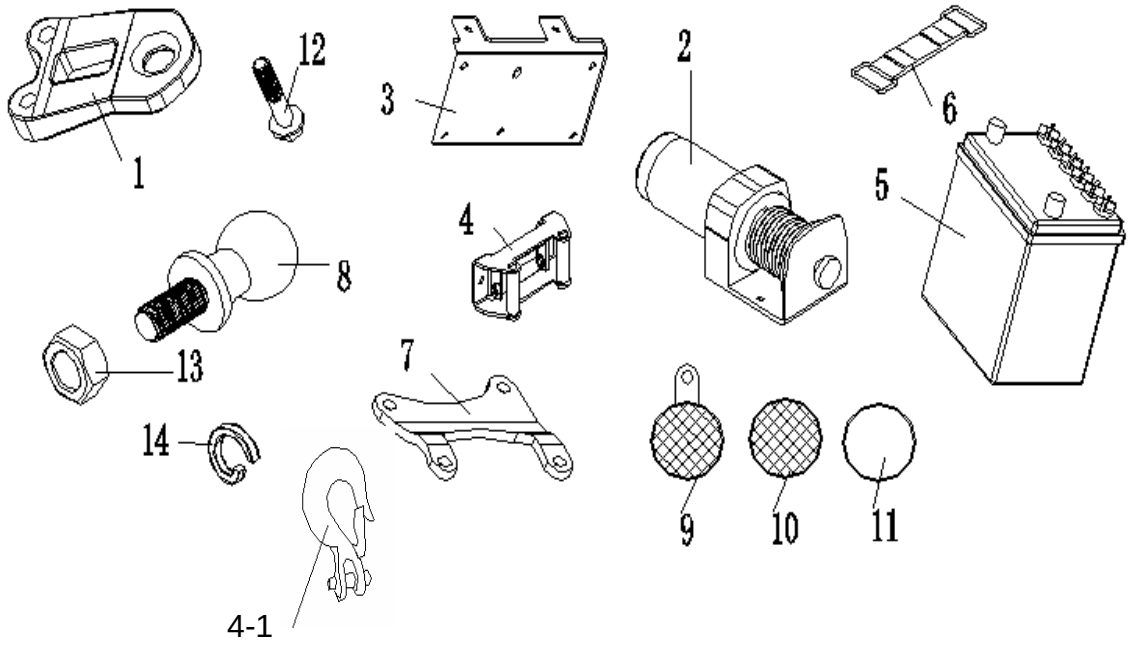

序	件 号	中 文 名 称	英 文 名 称	数量
Re	Code name	Chinese	Deseription	Q'ty
1	060117-1	牵引钩球头座	Hitch	1
2	030731-101	绞盘机	Winch	1
3	030731-106	安装板	Fixing Board	1
4	030731-105	导轨	Guide Track	1
4,1	030731-104	牵引钩	Draught Hook	1
5	030715-20	电池	Battery	1
6	0809-3	电池扎带	Belt	1
7	040144-2	机械泵支架	Bracket	1
8	060117-2	牵引球头	Hitch Ball	1
9	040112-101	70堵头	Dust Cover	1
10	040112-102	75堵头	Dust Cover	1
11	0816-6	卡箍80-100	Clip Hoop	2
11	0816-7	卡箍82	Clip Hoop	4
12	M10X55	螺栓	Bolt	1
13	M22	螺母	Nut	1
14	ϕ22	弹簧垫片	Washer	1
15				

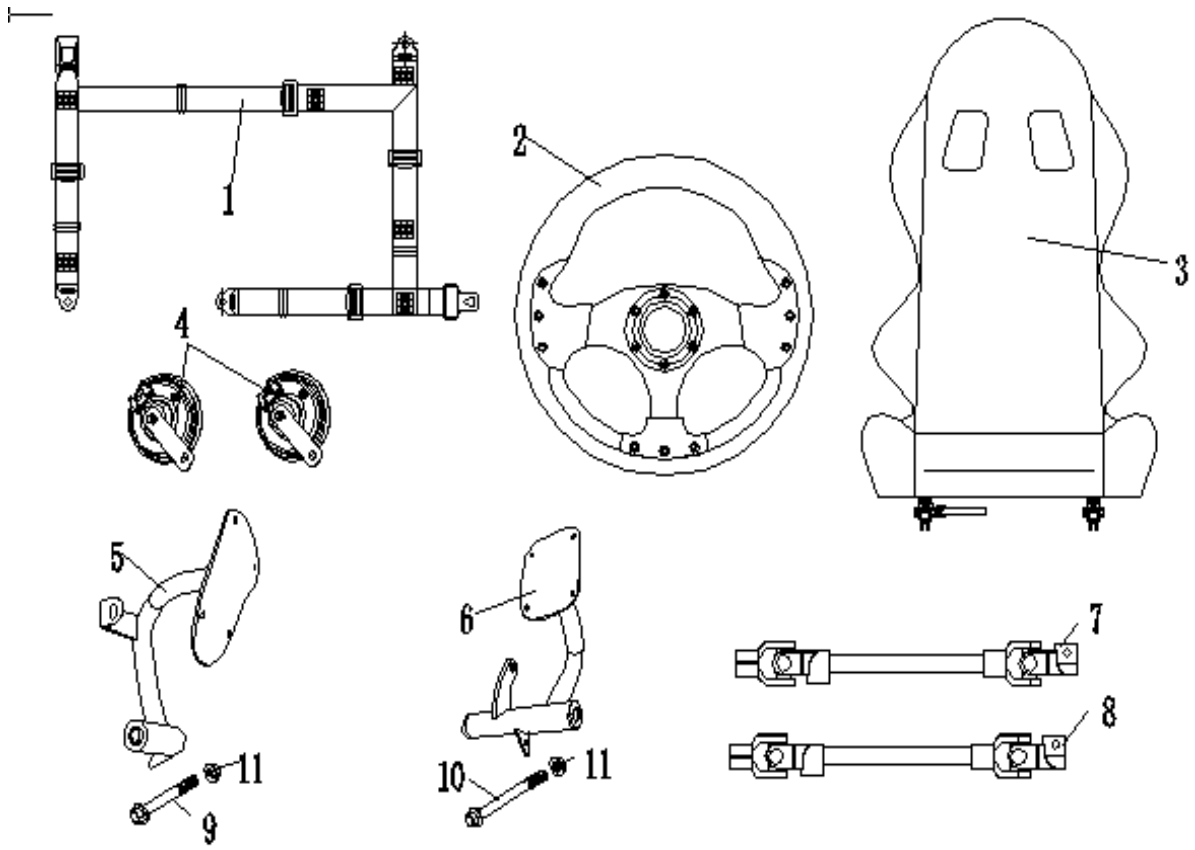

序	件 号	中 文 名 称	英 文 名 称	数量
Re	Code name	Chinese	Deseription	Q'ty
1	040709-500	安全带	Safety Belt	2
2	040710-500	方向盘	Steering Wheel	1
3	040708-150-2	座垫	Seat	2
4	0804-4	喇叭	Horn	2
5	040107-500	油门踏板	Accelerator Pedal	1
6	040108-500	刹车踏板	Brake Pedal	1
7	040713-155	万向节	Gimbal	1
7	040713-95	万向节(500GK-D)	Gimbal	1
8	040713-185	万向节	Gimbal	1
8	040713-135	万向节(500GK-D)	Gimbal	1
9	M10X235	螺栓	Bolt	1
10	M10X32	螺栓	Bolt	1
11	M10	螺母	Nut	1

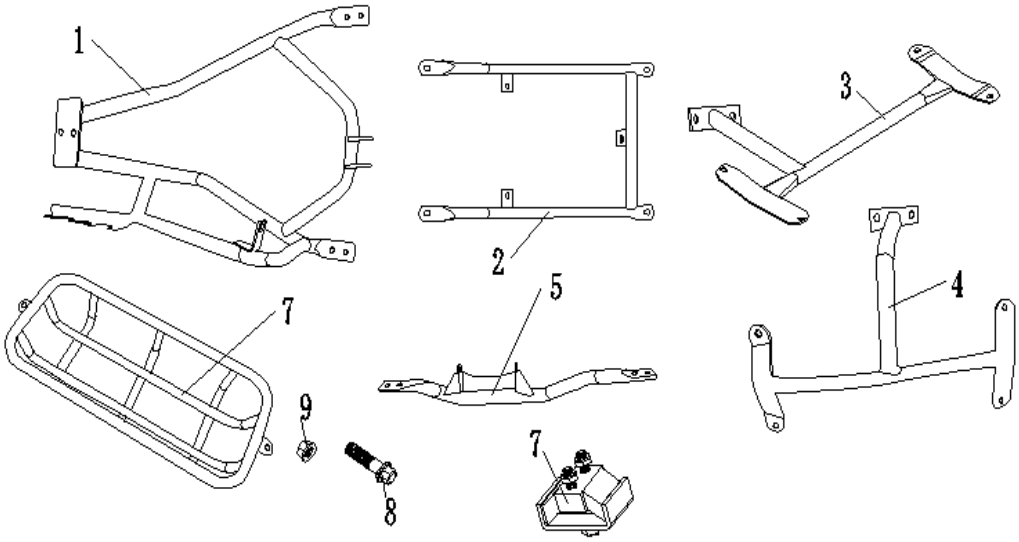

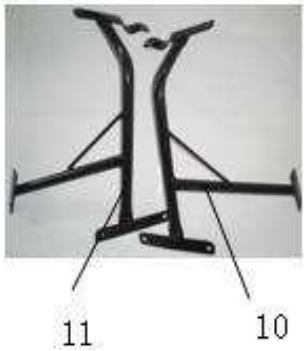

序	件 号	中 文 名 称	英 文 名 称	数量
Re	Code name	Chinese	Deseription	Q'ty
1	040103-500-102	发动机上吊架	Upper Shelf	1
2	040138-500-2	水箱支架	Bracket of Radiator	1
3	040125-500-1	前挡泥板支架(左)	Bracket of Front	1
3	040125-500-2	前挡泥板支架(右)	Bracket of Front	1
4	040126-500-1	后挡泥板支架(左)	Bracket of Rear	1
4	040126-500-2	后挡泥板支架(右)	Bracket of Rear	1
5	040103-500-2	发动机下吊架	Down Shelf	1
6	040109-500-2	后货架	Rack	1
7	030511-101	发动机缓冲橡胶垫	Rubber	5
8	M8X38	螺栓	Bolt	5

9	M8	螺母	Nut	5
10	040125-500-102	前挡泥板支架(左)豪华款	Bracket of Front	1
11	040125-500-202	前挡泥板支架(右)豪华款	Bracket of Front	1
12	040126-500-102	后挡泥板支架(左)豪华款	Bracket of Rear	1
13	040126-500-202	后挡泥板支架(右)豪华款	Bracket of Rear	1

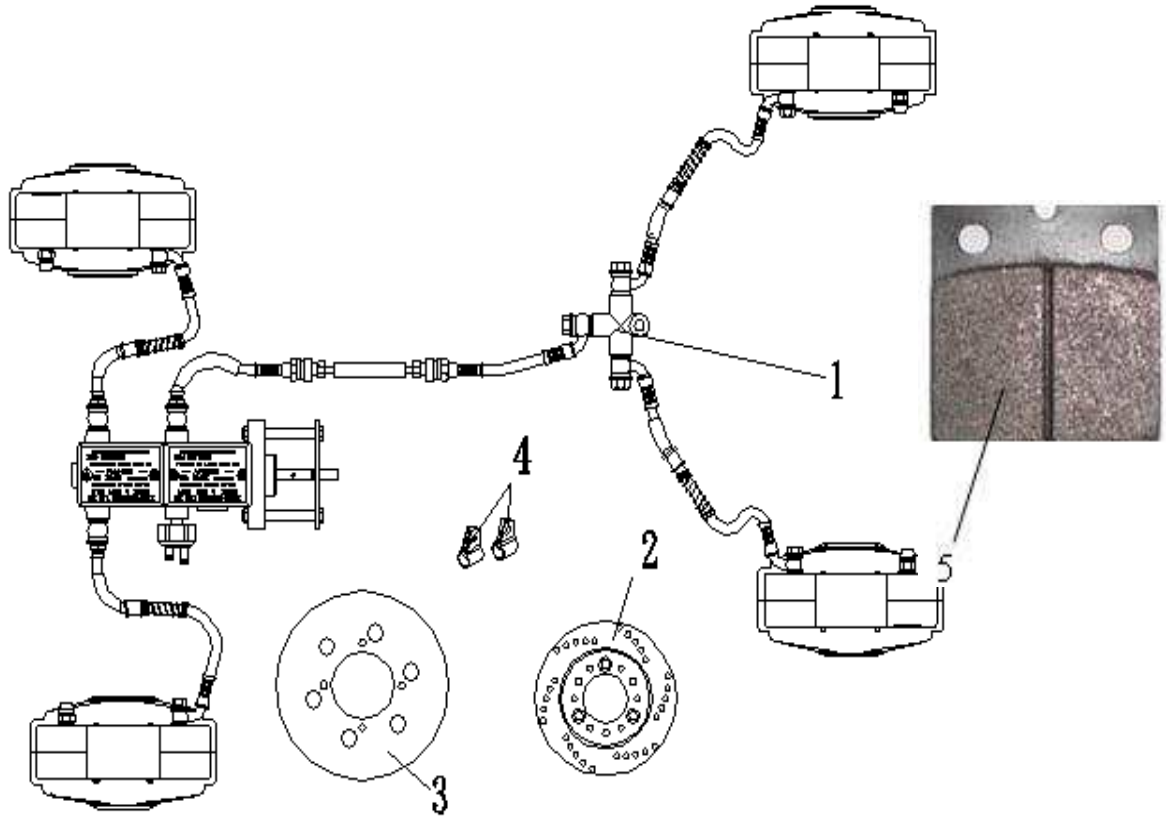

序	件 号	中 文 名 称	英 文 名 称	数量
Re	Code name	Chinese	Deseription	Q'ty
1	040715-500	碟刹总成	Disc Brake Assembly	1
2	040718-500	手刹盘	Parking Plate	1
3	040716-500	碟刹盘	Brake Plate	4
4	0813-1	碟刹管线夹	Thread Clip	4
5	040715-500-2	刹车摩擦片	Brake friction	4

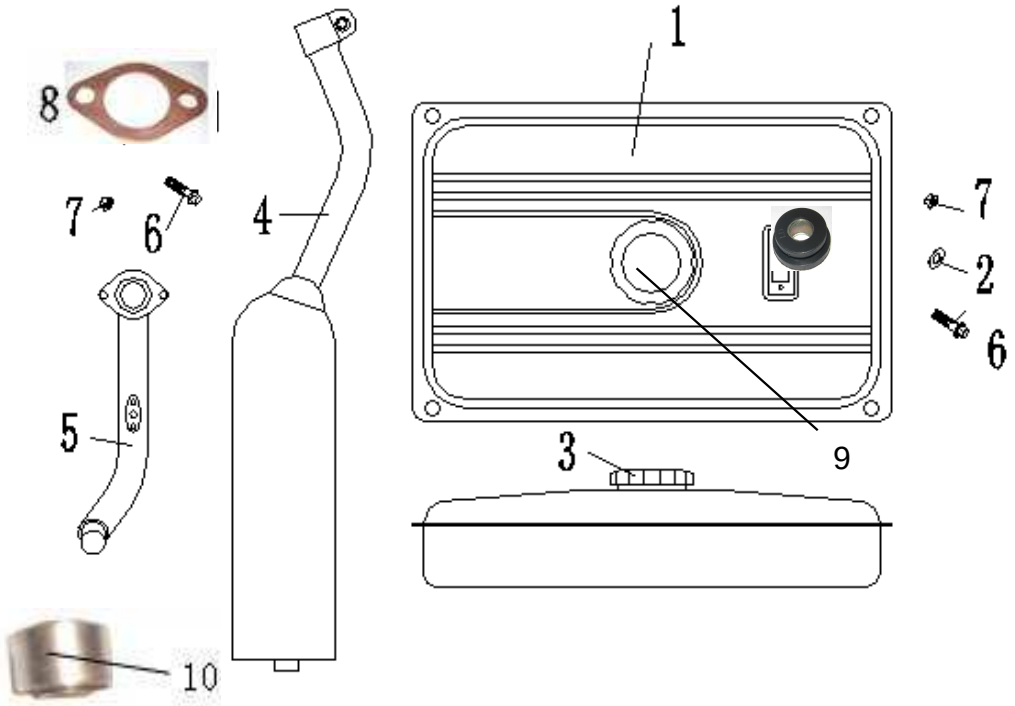

序	件 号	中 文 名 称	英 文 名 称	数量
Re	Code name	Chinese	Deseription	Q'ty
1	040704-500-2	油箱	Oil Tank	1
2	040505-1	油箱缓冲垫	Washer	4

3	040705-500	油箱盖	Oil Tank Cap	1
4	040702-500	消声器	Muffler	1
5	040702-500-1	排气管	Exhaust Pipe	1
6	M8X38	螺栓	Bolt	5
7	M8	螺母	Nut	5
8	030703-4	石棉管	Asbestos Washer	1
9	040409-500	汽油传感器	Oil transducer	1
10	030156-1	消声器衬套	muffler bush	2

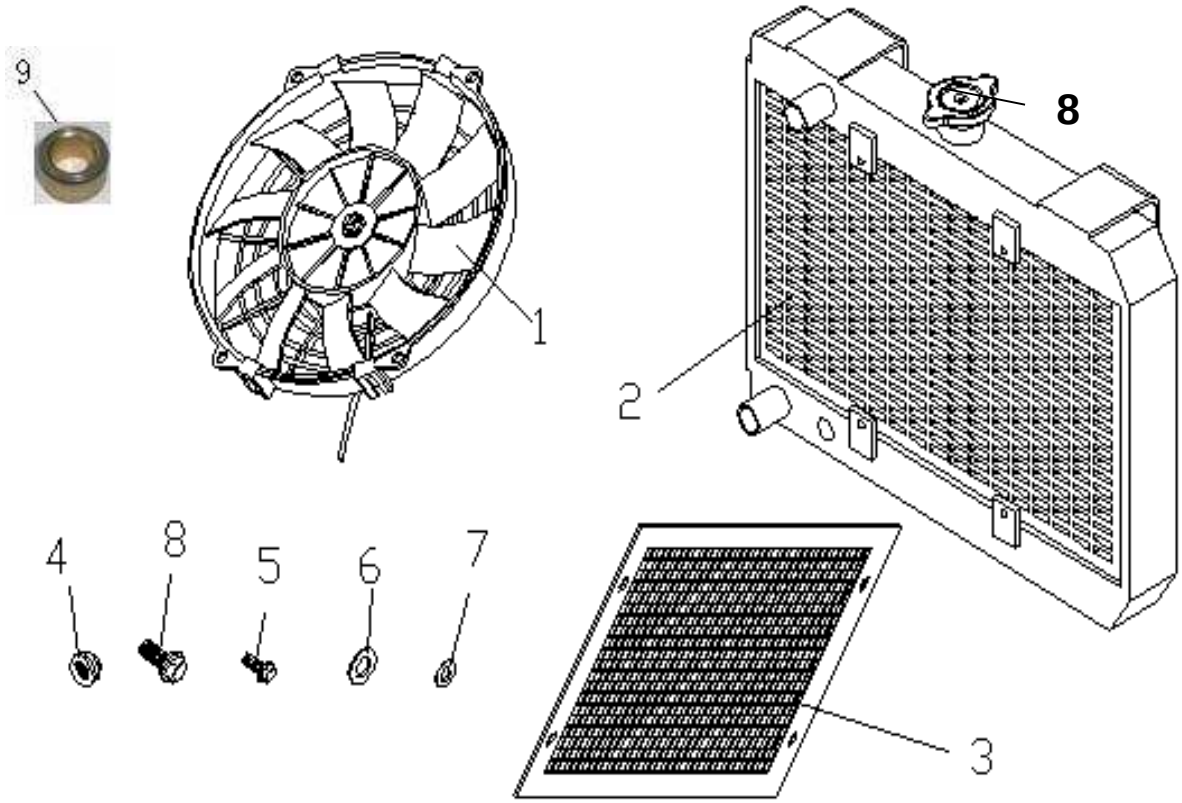

序	件 号	中 文 名 称	英 文 名 称	数量
Re	Code name	Chinese	Deseription	Q'ty
1	030718-2	风扇	Fan	1
2	030717-2	散热器	Radiator	1
3	030135-2	散热器防护网	Net	1
4	M8	螺母	Nut	4
5	M8X32	螺栓	Bolt	4
6	ϕ6	垫圈	Washer	4
7	M6	螺母	Nut	4
8	030719-1	加水口盖	Cover on the water	1
9	0823-101	水箱称套	Water tank bush	1

序	件 号	中 文 名 称	英 文 名 称	数量
Re	Code name	Chinese	Deseription	Q'ty
1	030737-12-6.5	前铝轮	Front Aluminum Rim	2
2	060510-111	前轮胎	Tyre	2
3	060510-112	后轮胎	Tyre	2
4	030738-12-7.5	后铝轮	Rear Aluminum Rim	2
5	M12	螺母	Nut	16
6	0821-2	轮毂防尘盖	Dust Cover	4
7	0814-1	气门嘴	valve spigot	4
8	030129-500-103	发动机固定套合件	Engine rubber	2

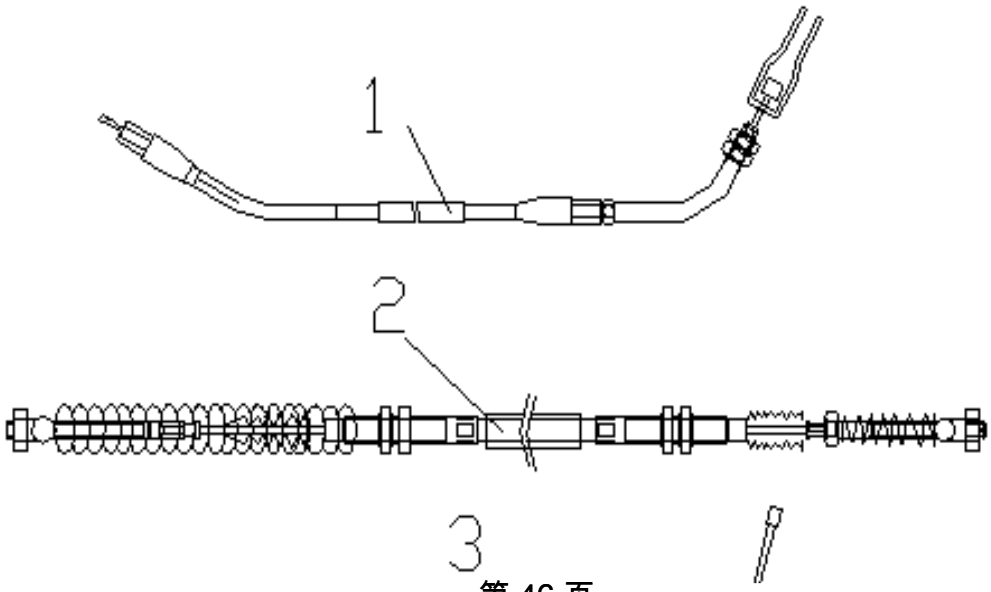

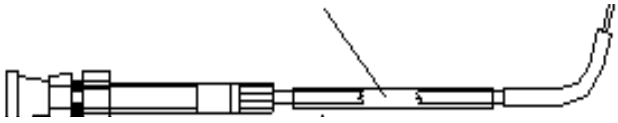

序	件 号	中 文 名 称	英 文 名 称	数量
Re	Code name	Chinese	Deseription	Q'ty
1	040303-500	油门线	Throttle Cable	1
2	040305-500	手刹线	Hand Brake Cable	1
3	040307-500	风门线	Valve Steel Cable	1

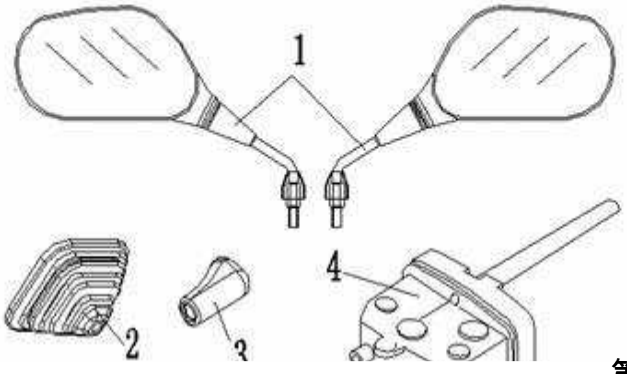

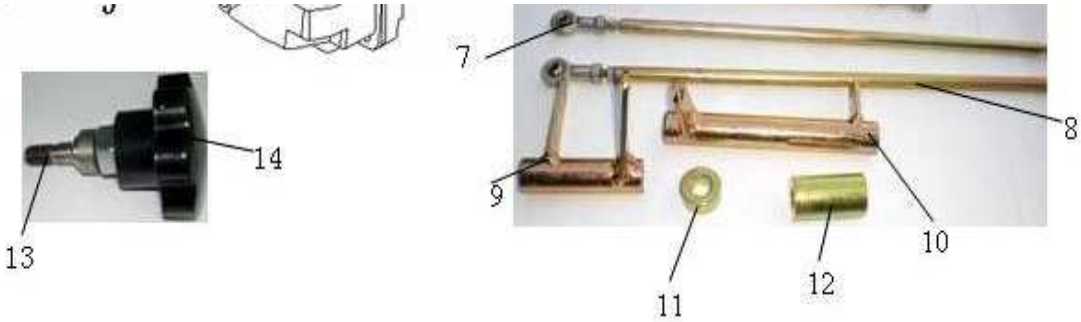

序	件　号	中 文 名 称	英 文 名 称	数量
Re	Code name	Chinese	Deseription	Q'ty
1	030706-201	后视镜	Rear View Mirror	1
2	040504-500	挡位橡胶套	Rubber Cover	1
3	040512-500	拨挡手柄	Shift Handle	1
4	040142-500	拨挡器	Shift	1
5	030711-500	随车工具	Tools	1
6	040150-102	变档拉杆（C：241mm）	Shift pole	1
7	040150-101	变档拉杆（B：368mm）	Shift pole	1
8	040150-1	变档拉杆（A：731mm）	Shift pole	1
9	040145-201	变档摇臂（上）	Shift swing arm(Front)	1
10	040145-2	变档摇臂（下）	Shift swing arm(Rear)	1
11	040149-101	发动机称套25*12.5*12.5	Engine bush	1
12	040149-1	发动机称套25*12.5*44	Engine bush	1
13	040140-500	方向盘调节螺丝	Steering adjust screw	1
14	040512-500-2	方向盘调节手柄	Steering adjust handle	1

序	件　号	中 文 名 称	英 文 名 称	数量
Re	Code name	Chinese	Deseription	Q'ty
1	030403-650-1/101	大灯(左右)	Front Light	2
2	030405-401/402	转向灯	Turning Light	4
3	030404-3	尾灯	Rail Light	2
4	060401-1	组合开关	Assembled Switch	1
5	040409-101	牌照灯	License Plate Light	1
6	040408-150	电门锁	Lock	1
7	040301-500	电缆	cable	1

序	件　号	中 文 名 称	英 文 名 称	数量
Re	Code name	Chinese	Deseription	Q'ty
1	040501-201	通风管	Cooling Guide Pipe	2
2	040501-202	通风管	Cooling Guide Pipe	1
3	030527-4	进水管	Infall Pipe	1
4	030527-402	出水管	Outfall Pipe	1
5	040511-150	棚架橡塑管	Latex pipe	4米
6	030525-500	副水箱水管	auxiliary water tank pipe	1
7	030526-500	副水箱溢流管	auxiliary water tank	1
8	030515-101	坐垫橡胶垫	Seat rubber	2

序号	件 号	中 文 名 称	英 文 名 称	数量
Ref NO	Code name	Chinese	Deseription	Q'ty
1	040719-150	坐垫滑轨	cushion slide	2
2	040736-1	方向盘连接套	steering wheel joint cover	1
3	030709-2	机械泵	pump	1
4	060713-1	手刹器	hand brake	1
5	040736-2	连接套轴	joint cover shaft	1
6	040736-3	中间轴	medial shaft	1
7	040722-500-2	油门防滑踏板	anti slip accelerator pedal	1
8	040722-500	脚刹防滑踏板	anti slip foot brake pedal	1
9	040736-5	中间下隔套	medial nether secluding	1
10	040736-4	中间上隔套	medial upper secluding	1

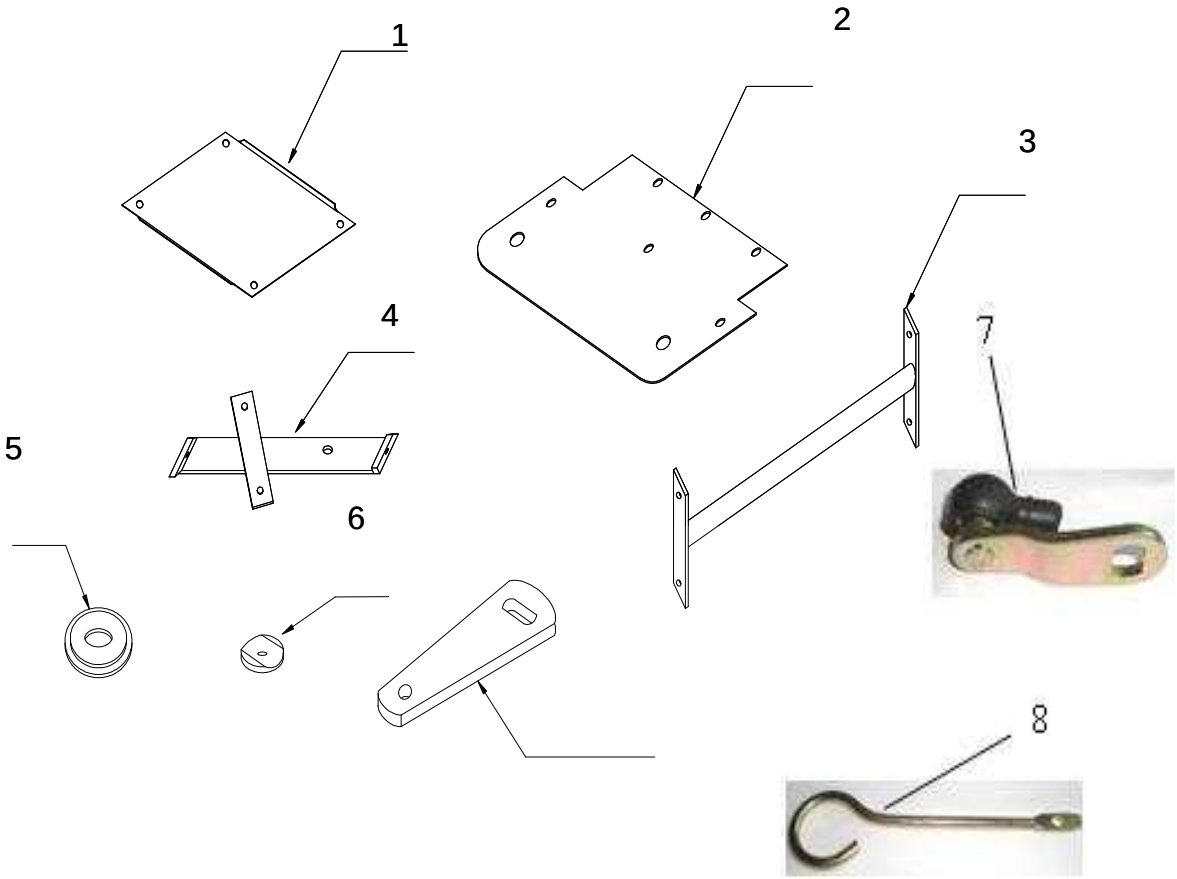

序号	件 号	中 文 名 称	英 文 名 称	数量
Ref NO	Code name	Chinese	Deseription	Q'ty
1	040137-500	坐垫隔热板	cushion insulation board	1
2	040119-500	车架前档泥板	fender comp. FR	1
3	040101-500-2	车架横档	beam	1
4	040144-1	仪表支架	meter bracket	1

5	0401-500	后轮毂垫片	washer	2
6	060112-116	特制垫片	washer	12
7	040145-1	变档摇臂（发动机）	changed gear swing arm	1
8	040152-1	水管固定卡圈	Water pipe fixed clip hoop	1

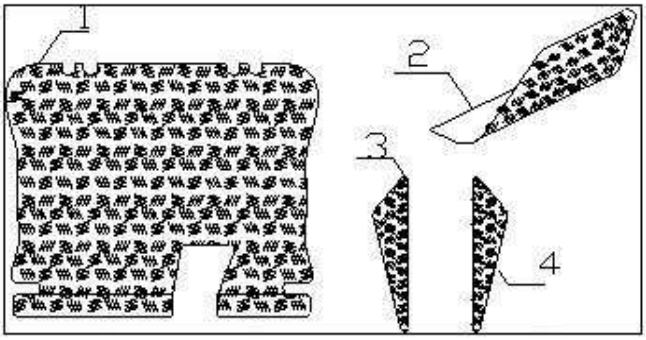

序号	件 号	中 文 名 称	英 文 名 称	数量
Ref NO	Code name	Chinese	Deseription	Q'ty
1	040143-1	铝底板	aluminum soleplate	1
2	040143-2	铝前档泥板	aluminum front fender	1
3	040143-3	铝三角板(左)	left aluminum set-square	1
4	040143-4	铝三角板(右)	right aluminum set-square	1
5	040143-5	加水口防护板	water cover protection	1
6	040151-1	方向盘调节支架-D	Steering adjust bracket-D	1
7	040412-1	点火开关-D	Ignition switch-D	1
8	040151-101	方向盘连接轴-D	Streering connecting shaft-D	1
9	040141-500-1	导电盘-D		1
10	040141-500-2	方向盘固定座-D	Steering fixed board-D	1
11	040513-500	绝缘垫-D		1
12	040602-500-902	开关罩-D	Switch cover	1
13	040411-1	组合开关-D	Combination switch-D	1

序号	件 号	中 文 名 称	英 文 名 称	数量
Ref NO	Code name	Chinese	Deseription	Q'ty
1	030222-500	付水箱	auxiliary water tank	1
2	030204-500	点火器	spark unit	1
3	030205-500	继电器	relay	1
4	030206-500	整流器	rectifier	1
5	030203-500	高压包	coil,comp,ignition	1
6	0811-1	方反光片	reflected flake	2
7	0809-1	整流器橡胶垫	Rectifier rubber	2

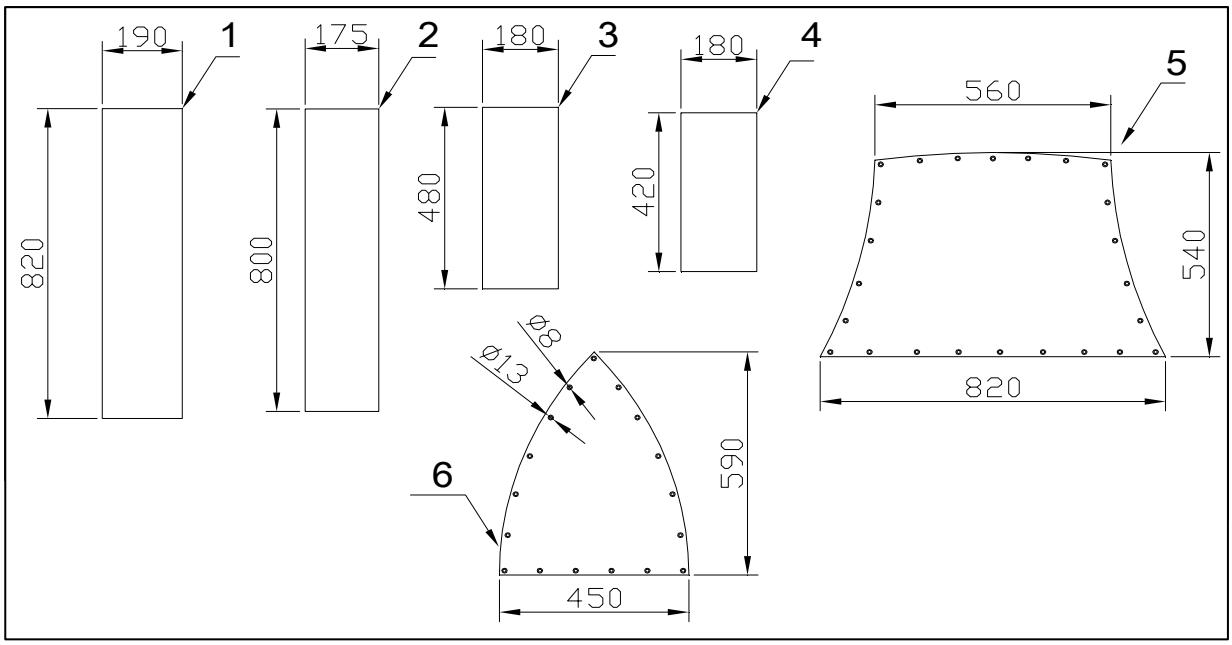

序号	件 号	中 文 名 称	英 文 名 称	数量
Ref NO	Code name	Chinese	Deseription	Q'ty
1	040737-500-1	蓬架后帆布	rear canvas	2
2	040737-500-2	蓬架前帆布	front canvas	2
3	040737-500-3	蓬架中帆布	medial canvas	2
4	040737-500-4	蓬架侧帆布	sided canvas	2
5	040737-500-5	顶棚帆布	top roof canvas	1
6	040737-500-6	前装饰帆布	decorated canvas	1

2
3
4
5
6
7
8
1

序	件 号	中 文 名 称	英 文 名 称	数量
Re	Code name	Chinese	Deseription	Q'ty
1	0801-1	油管4X7	oil pipe 4*7	15CM
2	0801-4	油管5X8	oil pipe 5*8	15CM
3	0801-2	油管8X12	oil pipe 8*12	15CM
4	0806-7/030524-500	卡箍19-32	hoop	4
5	0806-201	钢丝卡子∮10	wire-steel clip∮10	3
6	0806-2	钢丝卡子∮8	wire-steel clip∮8	2
7	0806-1	钢丝卡子∮6	wire-steel clip∮6	2
8	0810-1	刹车开关拉簧	brake spring	2